NÁVOD K OBSLUZE

(Originální návod)



RPS 400 - 2800

Vývěvy / Vývěvy kompletní / Soustrojí

GEA Farm Technologies GmbH
7045-9023-025
01. Září 2025

Copyright@GEA Farm Technologies GmbH
2025 - All rights reserved

Obsah

1 Úvod 7
1.1 Informace k návodu 7
1.2 Adresa výrobce 9
1.3 Služba zákazníkům 9
1.4 Dokumentace ke shodě 10

2 Bezpečnost 12
2.1 Používání v souladu s určením 12
2.2 Povinná péče provozovatele 13
2.3 Dodatečné změny 13
2.4 Objasnění použitých bezpečnostních symbolů 14
2.5 Základní bezpečnostní pokyny 14
2.6 Kvalifikace personálu 16

3 Popis 17
3.1 Popis funkce 17
3.2 Technická data 18

4 Doprava 22
4.1 Bezpečnostní pokyny pro dopravu 22
4.2 Doprava 22
4.3 Rozsah dodávky 22
4.4 Skladovací podmínky 23
4.5 Poznámky k likvidaci balicího materiálu 23

5 Montáž 24
5.1 Zvláštní kvalifikace personálu pro montáž 24
5.2 Bezpečnostní pokyny pro montáž 24
5.3 Požadavky na okolní prostředí pro instalaci 25
5.4 Vývěva kompl. RPS 400 / RPS 800 – 1200 / RPS 1500 – 2100 / RPS 2800 26
5.5 Soustrojí vývěvy kompl. 27
5.6 Přimazávač 29
5.6.1 Mazání vývěvy 29
5.6.2 Knotový přimazávač (RPS 400, RPS 800) 32
5.6.3 Kapkový olejovač (RPS 1200 - RPS2800) 33
5.7 Soustava výfuku (tlumič výfuku, odlučovač oleje, výfukové potrubí, zpětná klapka) 34
5.8 Nasávací přípojka 36
5.9 Přídavný ventilátor (volitelné) 36
5.10 Upevnění výstražných štítků a nálepek 37
5.11 Připojení napájení – podtlakové potrubí 38
5.12 Elektrické zapojení 38
5.13 Likvidace montážního materiálu po ukončení montáže 39

Copyright@GEA Farm Technologies GmbH
2025 - All rights reserved

6 První uvedení do provozu 40
6.1 Zvláštní kvalifikace personálu pro první uvedení do provozu 40
6.2 Bezpečnostní poznámky pro první uvedení do provozu 40
6.3 Provedení základního nastavení 41
6.4 Uvedení do provozu 42

7 obsluha 43

8 Poruchy funkce 43
8.1 Zvláštní kvalifikační předpoklady pro odstraňování poruch 43
8.2 Bezpečnostní poznámky pro odstraňování poruch 43
8.3 Možné poruchy a nápověda k odstranění 44

9 Údržba 45
9.1 Zvláštní kvalifikace personálu pro údržbu 45
9.2 Bezpečnostní odkazy pro údržbu 45
9.3 Inspekce a preventivní údržba 46
9.4 Pravidelné čištění 49
9.5 Čištění vývěvy 49
9.6 Výměna rotoru vývěvy 51
9.7 Výměna lamel 53
9.8 Výměna ložisek 53

10 Vyřazení z provozu 54

11 Náhradní díly 54
11.1 Soustrojí 54
11.2 Vývěva kompl. 66
11.3 Sada příslušenství (ventilátor RPS 400-2100) 71
11.4 Sada příslušenství (ventilátor RPS 2800-2100) 71
11.5 Výfukové potrubí 71
11.6 Sada přídavných dílů (přimazávač RPS 100-1200) 72
11.7 Sada přídavných dílů (přimazávač RPS 1500-2800) 73

Copyright@GEA Farm Technologies GmbH
2025 - All rights reserved

Bezpečnost a ochrana zdraví při práci na dojících zařízeních :

GEA Farm Technologies GmbH

1) Zařízení smí obsluhovat pouze osoba starší 16 let, fyzicky i duševně způsobilá. Obsluhující personál musí být prokazatelně zaškolen do obsluhy stroje a v rámci tohoto zaškolení seznámen s návodem k obsluze a údržbě, který je výrobcem dodáván současně s dodávkou zařízení.

2) Ženy nesmí nosit břemena těžší 15 kg.

3) Obsluha musí být prokazatelně obeznámena s Provozním řádem, Požárním řádem a Havarijními pokyny.Tyto předpisy je povinen vypracovat provozovatel zařízení na podkladě obecně závazných norem a předpisů s přihlédnutím k doporučení výrobců zařízení v návodech k obsluze a ke specifickým podmínkám konkrétního provozu.

4) Tam, kde to charakter provozu vyžaduje, musí obsluhující a pomocný personál používat ochranné pracovní pomůcky a oděvy. Jedná se např. o manipulaci s dezinfekčními prostředky, práci na elektrických zařízeních atd.

5) Při pohybu a práci v blízkosti zvířat musí dbát pracovník zvýšené opatrnosti a vyhledávat takovou polohu, aby nemohlo dojít k jeho zranění zvířetem. Týká se to především dojení potrubními dojicími stroji ve vazných kravínech, práce s dojicím konvovým zařízením, nahánění dojnic do dojírny, oprav a údržby dojicího potrubního zařízení a podobných činností.

6) Pokud to podmínky ve stáji dovolují, je nutné při opravách, montážích a údržbě ve stájích zastavěných zvířaty, z těch stání, které se nacházejí v blízkosti pracovního prostoru, zvířata vyhnat a pracovní prostor zajistit.

7) Při opravách a jiných manipulacích na elektrickém zařízení je nutné dbát všech bezpečnostních předpisů pro tento druh prací. Zejména je nutno dbát na vypnutí hlavního jističe a jeho zabezpečení proti opětovnému zapnutí (zámek, výstražné nápisy).

8) Je zakázáno provádět servisní práce, údržbu, seřizování a opravy na strojích, které jsou v provozu.

9) Tam, kde výrobce povoluje provádění servisních a jiných prací pouze autorizovaným montérům, nesmí nikdo jiný odnímat kryty strojů a přístrojů. Odpovědná osoba je v případě poruchy povinna neprodleně povolat firemní servis.

10) V protokolu o předání zařízení uživateli jsou jmenovitě uvedeni odpovědní pracovníci a ty činnosti, pro které byli prokazatelně proškoleni. Pokud chce provozovatel pro takové činnosti využívat další pracovníky, musí si předtím vyžádat v servisním centru dodavatele jejich doškolení.

11) Obsluhující personál musí dbát o udržování obecného pořádku a čistoty na pracovišti a zejména dbát na kontrolu a čistění všech funkčních prvků tam, kde to výrobce doporučuje v návodech k obsluze. Obecně je nutno z důvodů požární prevence dbát, aby vrstva prachu na povrchu zejména elektrických zařízení nepřesáhla 1 mm.

Upozornění:
Tyto bezpečnostní zásady jsou součástí komplexních návodů k obsluze dojicích zařízení a dojíren firmy . Platí jak pro celé dojicí zařízení, tak i pro jeho jednotlivé stavebnicové díly.
Pokud jsou v dílčích návodech k obsluze jednotlivých prvků a celků uvedeny další specielní pokyny a zásady, je provozovatel povinen dbát i na dodržování těchto specielních pravidel.

Copyright@GEA Farm Technologies GmbH
2025 - All rights reserved

Copyright@GEA Farm Technologies GmbH
2025 - All rights reserved

1 Úvod

1.1 Informace k návodu

Vyhrazujeme si právo změnit údaje a zobrazení uvedené v tomto návodu v důsledku technického vývoje.

Dotisk, překlad a rozmnožování a to v jakékoliv formě, tedy i zkrácené, podléhají písemnému souhlasu výrobce.

Tento návod je součástí dodávky.

- Je neustále připraven k nahlédnutí a při vlastním prodeji přístroje je k dispozici v přístroji.
- Tento návod nepodléhá žádným změnovým službám. Právě platný stav se může zjistit u odborných prodejců nebo přímo u výrobce.
- Návod je uspořádán modulárně a vztahuje se výhradně na jmenovaný výrobek. Informace ke komponentům, které s výrobkem souvisí, lze v daném případě získat z odpovídajících návodů.
  To platí především pro bezpečnostní pokyny!

Použité piktogramy

Upozornění
Signální slovo označuje důležité informace k výrobku a prostředí.

Tento piktogram odkazuje na speciální nářadí potřebné k montáži.

Korekční proužek na okraji stránky označuje změny oproti předchozímu vydání. Korekční proužky vyhledáte v dokumentu PDF zadáním znaků „!!“ do vyhledávacího pole.

Tento piktogram odkazuje na nějaký jiný dokument nebo kapitolu.

Při udání čísla návodu znamená prostřední čtveřice číslic následující přiřazení jazyka:

	Jazyk		**Jazyk**		**Jazyk**
-9000-	Němčina	-9013-	Holandština	-9032-	Srbština
-9001-	Angličtina (Anglie)	-9015-	Anglicky (Amerika)	-9034-	Slovenština
-9002-	Francouzština (Francie)	-9016-	Polština	-9036-	Litevština
-9003-	Italsky	-9021-	Dánština	-9038-	Portugalština (Brazílie)
-9004-	Rumunština	-9022-	Maďarsky	-9039-	Francouzština (Kanada)
-9005-	Španělsky	-9023-	Čeština	-9040-	Lotyština
-9007-	Švédština	-9024-	Finština	-9041-	Estonsky
-9008-	Norsky	-9025-	Chorvatština	-9043-	Španělsky (severní Amerika)
-9009-	Ruština	-9027-	Bulharština		
-9010-	Řečtina	-9029-	Slovinština		
Podle okolností ne vždy jsou všechny uvedené řeči k dispozici.					

Copyright@GEA Farm Technologies GmbH
2025 - All rights reserved

Rozsah platnosti návodu k obsluze

Vývěvy řady RPS zahrnují oblast od 400 L/min až po 2800 L/min.

Základní struktura řady RPS je vytvořena následovně:

Vývěva kompl.	=	Základní typ popř. náhradní vývěva
⇓		
Soustrojí vývěvy kompl.	=	vč. přimazávání, výfuku, základny, s a bez motoru
⇓		
Soustava vývěvy kompl.	=	vč. vzdušníku a regulačního ventilu

K dispozici jsou čtyři typy. Tento návod k obsluze platí pro následující vývěvy/soustavy z řady RPS.

Typ	Sestava	Objednací číslo
RPS 400	Vývěvu	7047-1350-___
RPS 800 -1200		7049-1350-___
RPS 1500 - 2100		7043-1350-___
RPS 2800		7050-1350-___
RPS 400	Soustrojí vývěvy kompl.	7047-1150-___
RPS 800		7048-1150-___
RPS 1200		7049-1150-___
RPS 1500		7043-1150-___
RPS 2100		7043-1150-___
RPS 2800		7050-1150-___
RPS 400	Soustava vývěvy kompl.	7047-1100-___
RPS 800		7048-1100-___
RPS 1200		7049-1100-___
RPS 1500		7043-1100-___
RPS 2100		7043-1100-___
RPS 2800		7050-1100-___

Copyright@GEA Farm Technologies GmbH
2025 - All rights reserved

1.2 Adresa výrobce

GEA Farm Technologies GmbH
Siemensstraße 25-27
D-59199 Bönen

☎ +49 (0) 2383 / 93-70
🖷 +49 (0) 2383 / 93-80
✉ www.gea.com/contact
@ www.gea.com

1.3 Služba zákazníkům

Obchodní zastoupení

V případě potřeby se prosím obraťte na naše obchodní zástupce.

Kompletní vyhledávání prodejců je k dispozici na internetu na naší domovské stránce na následující adrese:

- }www.gea.com

Kontakt Evropa:

GEA Farm Technologies GmbH
Siemensstraße 25-27
D-59199 Bönen

☎ +49 (0) 2383 / 93-70
🖷 +49 (0) 2383 / 93-80
✉ www.gea.com/contact
@ www.gea.com

Kontakt USA:

GEA Farm Technologies, Inc.
1385 N. Weber Road
Romeoville, IL 60446

☎ +1 630 369 - 8100
🖷 +1 630 369 - 9875
✉ www.gea.com/contact
@ www.gea.com

Copyright@GEA Farm Technologies GmbH
2025 - All rights reserved

1.4 Dokumentace ke shodě

ES prohlášení o shodě pro úplná strojní zařízení ve smyslu směrnice ES o strojních zařízeních 2006/42/ES, Příloha II 1. A

Výrobce:	**GEA Farm Technologies GmbH** **Siemensstraße 25-27** **D-59199 Bönen**

Jako výrobce prohlašujeme s plnou odpovědností, že strojní zařízení

Název:	Soustrojí vývěvy
Typ:	Lamelová vývěva
Model:	RPS 400 / 800 / 1200 / 1500 / 2100 / 2800
Sériové číslo:	

splňuje všechna příslušná ustanovení této směrnice a následujících směrnic a předpisů:

Příslušné směrnice ES:	2006/42/ES	Směrnice ES o strojních zařízeních
Použité harmonizované normy, zejména:	DIN EN ISO 2151:2009-01	Akustika Měření hluku kompresorů a vývěv – postupy třídy přesnosti 2
	DIN EN ISO 12100:2011-03	Bezpečnost strojních zařízení - Všeobecné zásady pro konstrukci - Posouzení rizika a snižování rizika
	DIN EN ISO 13732-1:2008-12	Ergonomie tepelného prostředí - Metody posuzování odezvy člověka na kontakt s povrchy - Část 1: Horké povrchy
	DIN EN ISO 13857:2020-04	Bezpečnost strojních zařízení - Bezpečné vzdálenosti k zamezení dosahu k nebezpečným místům horními a dolními končetinami
	DIN EN ISO 14118: 2018-07	Bezpečnost strojních zařízení Vyvarování se neočekávaného spuštění
	DIN EN ISO 14120:2016-05	Bezpečnost strojních zařízení - Ochranné kryty - Obecné požadavky pro konstrukci a výrobu pevných a pohyblivých ochranných krytů
	DIN EN 60204-1:2019-06	Bezpečnost strojních zařízení – Elektrické zařízení strojů – Část 1: Všeobecné požadavky

Poznámky:	Dále prohlašujeme, že speciální technické podklady pro toto strojní zařízení byly vytvořeny podle Přílohy VII části A a zavazujeme se tyto na opodstatněnou žádost vnitrostátních orgánů poskytnout na datovém nosiči.

Oprávněná osoba pro vypracování a předání technické dokumentace:	GEA Farm Technologies GmbH Siemensstraße 25-27 D-59199 Bönen ☏ +49 (0) 2383 / 93-70

Bönen, 17. Září 2025

Andreas Seeringer ppa.

Dr. Andreas Seeringer
(Jednatel)

Thomas Mader
(vedoucí oddělení Technologies & Innovation)

Copyright@GEA Farm Technologies GmbH
2025 - All rights reserved

UKCA - Prohlášení o shodě pro strojní zařízení ve smyslu nařízení: Supply of Machines (Safety) UK Regulations 2008, 2008 No. 1597, Annex II A

Výrobce:	**GEA Farm Technologies GmbH** **Siemensstraße 25-27** **D-59199 Bönen**

Jako výrobce prohlašujeme s plnou odpovědností, že strojní zařízení

Název:	Soustrojí vývěvy
Typ:	Lamelová vývěva
Model:	RPS 400 / 800 / 1200 / 1500 / 2100 / 2800
Sériové číslo:	

splňuje všechna příslušná ustanovení této směrnice a následujících směrnic a předpisů:

Příslušná nařízení UK:	UK 2008 No. 1597	Supply of Machinery (Safety) Regulations
Použité harmonizované normy, zejména:	DIN EN ISO 2151:2009-01	Akustika Měření hluku kompresorů a vývěv – postupy třídy přesnosti 2
	DIN EN ISO 12100:2011-03	Bezpečnost strojních zařízení - Všeobecné zásady pro konstrukci - Posouzení rizika a snižování rizika
	DIN EN ISO 13732-1:2008-12	Ergonomie tepelného prostředí - Metody posuzování odezvy člověka na kontakt s povrchy - Část 1: Horké povrchy
	DIN EN ISO 13857:2020-04	Bezpečnost strojních zařízení - Bezpečné vzdálenosti k zamezení dosahu k nebezpečným místům horními a dolními končetinami
	DIN EN ISO 14118: 2018-07	Bezpečnost strojních zařízení Vyvarování se neočekávaného spuštění
	DIN EN ISO 14120:2016-05	Bezpečnost strojních zařízení - Ochranné kryty - Obecné požadavky pro konstrukci a výrobu pevných a pohyblivých ochranných krytů
	DIN EN 60204-1:2019-06	Bezpečnost strojních zařízení – Elektrické zařízení strojů – Část 1: Všeobecné požadavky
Poznámky:	Dále prohlašujeme, že speciální technické podklady pro toto strojní zařízení byly vytvořeny podle Přílohy VII části A a zavazujeme se tyto na opodstatněnou žádost vnitrostátních orgánů poskytnout na datovém nosiči.	
Dovozce GEA pro Velkou Británii:		GEA Farm Technologies UK Ltd. Wylyle Works Watery Lane WARMINSTER, BA12 9HT United Kingdom
Osoba zplnomocněná k sestavení a předání technické dokumentace:		Gareth Thomas GEA Farm Technologies UK Ltd. Wylyle Works Watery Lane WARMINSTER, BA12 9HT United Kingdom

Bönen, 17. Září 2025

Andreas Seeringer ppa

Dr. Andreas Seeringer
(Jednatel)

Thomas Mader
(vedoucí oddělení Technologies & Innovation)

Copyright@GEA Farm Technologies GmbH
2025 - All rights reserved

2 Bezpečnost

Výrobek byl navržen a vyroben s ohledem na platné normy, předpisy a směrnice, technické specifikace a posouzení rizik.

Tím je zajištěna maximální míra bezpečnosti.

Společnost GEA potvrzuje dodržení norem, nařízení a směrnic uvedených v dokumentaci ke shodě.
Viz kapitola: Dokumentace ke shodě

Předpoklady k zajištění bezpečnosti:

- Výrobek musí být namontován v souladu s požadavky uvedenými v návodu k montáži.

  Pozor!

  Pokud je výrobek montován způsobem, který se odchyluje od návodu k montáži, nemusí již splňovat požadavky směrnic uvedených v dokumentaci ke shodě.

  V případě odchylné montáže se osoba odpovědná za montáž stává ze zákona výrobcem výrobku.

- Výrobek smí být používán pouze ve shodě s ustanovením.
  Viz kapitola: Používání v souladu s určením
- Provozovatel musí přijmout veškerá nezbytná opatření k zajištění bezpečného provozu výrobku.
  Viz kapitola: Povinná péče provozovatele
- Výrobek nesmí být svévolně pozměněn
  Viz kapitola: Změny na výrobku

2.1 Používání v souladu s určením

Popsaný výrobek je určen pro použití v zemědělských (většinou mléko produkujících) provozech.

Výrobek je určen výhradně k výrobě podtlaku v dojicích zařízení.

Všechny ostatní, zde neuvedené způsoby použití jsou nepřípustné, a proto platí jako nesprávné použití!

Výrobce/dodavatel není odpovědný za škody vyplývající z takového použití. Riziko nese výhradně uživatel.

K použití ve shodě s ustanovením přísluší také respektování návodů a dodržování inspekčních podmínek a údržby.

- Výrobce důrazně upozorňuje na to, že jsou povoleny pouze originální díly a originální příslušenství, které jsou určeny, odzkoušeny a povoleny pro produkt.
- Montáž nebo použití cizích výrobků může negativně ovlivnit stanovené vlastnosti originálních dílů a může vést k ohrožení lidí a zvířat.
- Za škody na zdraví, zvířatech nebo strojích, které byly zapříčiněny použitím neoriginálních dílů a příslušenství, je jakékoliv ručení výrobcem vyloučeno.

Copyright@GEA Farm Technologies GmbH
2025 - All rights reserved

2.2 Povinná péče provozovatele

Návrh a výroba produktu probíhala se zohledněním analýzy ohrožení a při pečlivém výběru odpovídajících norem, jakož i dalších technických specifikací. Tím je zajištěna maximální míra bezpečnosti.

Tato bezpečnost ale může být v praxi dosažena jenom tehdy, pokud jsou dodržena všechna pro to požadovaná opatření. Plánování a kontrola těchto opatření spadá do plánované péče uživatele.

Provozovatel musí zajistit především následující:

- Všechny osoby, které vykonávají práce nebo činnosti spojené s produktem, si musí návod (obzvláště bezpečnostní pokyny a varování) pečlivě přečíst a svým podpisem stvrdit, že mu porozuměly a budou se jím řídit!
- návod bude trvale k dispozici v čitelném stavu a kompletní v prostoru nasazení produktu.
- Všechny osoby, které provádějí činnost na produktu, mohou kdykoliv do návodu nahlédnout.
- Budou dodržovány zákonné předpisy.
- Výrobek
  - bude používán jenom ve shodě s ustanovením.
  - bude provozován jenom v bezvadném funkčním stavu a především, že u ochranných zařízení bude pravidelně kontrolována jejich funkčnost.
- Bezpečnostní značky, štítky a nálepky, které jsou umístěny na výrobku, při nečitelnosti nebo poškození okamžitě nahradit!
- všechny osazené bezpečnostní a varovné symboly nebudou odstraňovány a zůstanou čitelné.

2.3 Dodatečné změny

- Změny na výrobku mohou nepříznivě ovlivnit bezpečnost a funkci výrobku.
- Svévolné, neschválené změny na výrobku vedou ke ztrátě nároků na záruku a činí případně přiloženou dokumentaci ke shodě neplatnou.
- Z bezpečnostních důvodů neprovádět žádné svévolné změny!
- Všechny změny mají být písemně povoleny výrobcem.

Copyright@GEA Farm Technologies GmbH
2025 - All rights reserved

2.4 Objasnění použitých bezpečnostních symbolů

Bezpečnostní symboly upozorňují na důležitost vedle uvedených textů.

Uspořádání varovných pokynů je provedeno v návaznosti na ISO 3864-2 a ANSI535.6.

Bezpečnostní symboly a signální výrazy

Výstraha!

Signální slovo označuje bezprostřední nebezpečí, která mohou vést k úmrtí nebo vážným zraněním.

Pozor!

Signální slovo označuje nebezpečné situace, které mohou vést k poraněním.

Pozor!

Signální slovo označuje nebezpečné situace, které mohou vést k hmotným škodám.

2.5 Základní bezpečnostní pokyny

Upozornění
Před specifickým nebezpečím je varováno v odpovídajících kapitolách!

- Obsluha a údržba přístrojů pro mléčné provozy v sobě skrývá rizika. Kvůli svojí bezpečnosti čtěte pečlivě návod (především odstavec "Bezpečnost") a dodržujte jej!
- Je třeba dodržovat přípustné pracovní podmínky (rozsahy tlaků, teplot, průtočná množství vzduchu, apod.), které jsou uvedeny v kapitole „Technická data“!
- Přístroje neotevírat, ani do nich nezasahovat (nebezpečí poranění)!
- Nesundávat žádné ochranné kryty (nebezpečí poranění)!
- Mějte na zřeteli opatření pro ochranu před hlukem!
- Rozvaděč / všechny elektrické napájecí jednotky / elektrická řízení udržovat zavřená. Přístup je povolen pouze oprávněným osobám s klíčem nebo speciálním nářadím.
- Součástky vedoucí napětí a vysoké napětí chránit před vlhkostí. V žádném případě na ně nesměrovat proud vody, nebo vysokotlaký čistič!

Copyright@GEA Farm Technologies GmbH
2025 - All rights reserved

Nebezpečí popálení

Nebezpečí popálení o skříň vývěvy

Při procesu komprese a třením kluzných destiček a ložisek vznikají uvnitř vývěvy vysoké teploty.

Toto teplo se odvádí přes skříň vývěvy do okolního prostředí.

Povrchy skříně vývěvy mohou mít proto při provozu teplotu až 100 °C.

Pozor!

Výstraha před horkým povrchem!
I krátkodobý kontakt s povrchem skříně vývěvy může způsobit popálení pokožky. Proto je bezpečný kontakt s vývěvou možný až asi po 1,5hodinovém ochlazení po odstavení vývěvy z provozu.

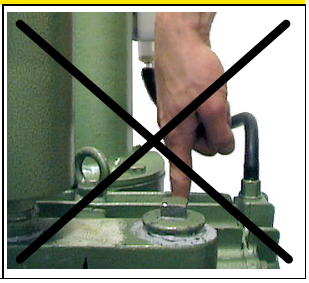

Nebezpečí popálení na pohonném motoru

U soustrojí vývěv, která jsou již z výroby dodávána s pohonem, se musí během provozu dát pozor na nebezpečí popálení.

Pozor!

Výstraha před horkým povrchem!
Dotýkat se bezpečně povrchu pohonného agregátu / motoru je možné až po asi 1,5hodinovém ochlazení po odstavení vývěvy z provozu.

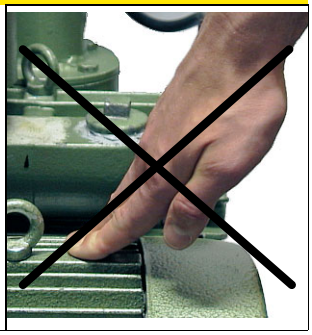

Nebezpečí popálení na komponentech sání a výfuku

U soustrojí vývěv, která jsou již z výroby dodávána s nasávacím nátrubkem, popř. tlumičem výfuku a/nebo odlučovačem oleje, se musí během provozu dát pozor na nebezpečí popálení.

Pozor!

Výstraha před horkým povrchem!
Dotýkat se bezpečně povrchu nasávacího nátrubku, popř. tlumiče výfuku a/nebo odlučovače oleje je možné až po asi 1,5hodinovém ochlazení po odstavení vývěvy z provozu.



Copyright@GEA Farm Technologies GmbH
2025 - All rights reserved

Mechanická ohrožení

Výstraha!

Nebezpečí poranění při kontaktu s rotujícími díly!
Během provozu a po odstavení zařízení z provozu se až do jeho úplného zastavení nesmí sahat na jakýkoliv pohyblivý díl vývěvy jako např. klínový řemen, lopatku ventilátoru, hřídel a rotor.
Pozor: vývěva dobíhá!
Před prací na elektrickém zařízení nebo s provozními prostředky, je třeba zařízení vypnout. Hlavní nebo nouzové vypínače opatřené zámky je třeba zajistit proti opětovnému zapnutí a opatřit výstražnou tabulkou.

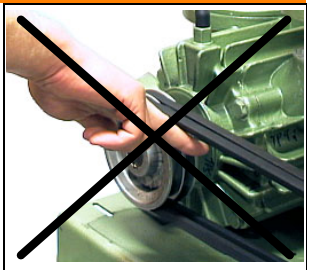

Výstraha!

Nebezpečí poranění při vtažení nebo sáhnutí do podtlakového systému!
Nikdy během provozu nesahat do otvorů soustrojí vývěvy. Hrozí nebezpečí vcucnutí končetin podtlakem, který je vytvořen v systému.



Úroveň hluku

Vývěvy s oběžnými lopatkami vykazují v závislosti na konstrukci vyšší provozní hladinu hluku.

Proto je nutná instalace do oddělené strojovny.

Zároveň je nutné opatřit vstupní dveře do takového prostoru výstražným štítkem ”Nosit ochranu sluchu!” podle ISO 3864 / EN 50099.

Nosit ochranu sluchu!
Delší pobyt v přímém okolí vývěvy může způsobit zhoršení sluchu, popř. může vést až k jeho úplné ztrátě.

2.6 Kvalifikace personálu

Všechny osoby, které vykonávají práci nebo jinou činnost s tímto výrobkem si musí návod pečlivě pročíst a řídit se podle něj!

- Veškeré práce na elektrickém vybavení a připojení nechat provádět pouze vyškolenými odbornými pracovními silami.
- Všechny práce na hydraulickém a pneumatickém vybavení nechat provádět jen k tomu vyškolenými odborníky.
- Veškeré svařovací práce nechat provést jenom od odborníků se svářečským osvědčením.

Copyright@GEA Farm Technologies GmbH
2025 - All rights reserved

3 Popis

3.1 Popis funkce

Vývěva řady RPS se skládá z olejem mazané vícelamelové vývěvy, která patří do skupiny rotačních vývěv.

Tato vývěva je konstruována pro vzduch jako pro nosné médium.

Součástí lamelové vývěvy jsou zpravidla:

- Rotor (A)
- Skříň vývěvy s ložiskovým štítem (B)
- Lamely (C)

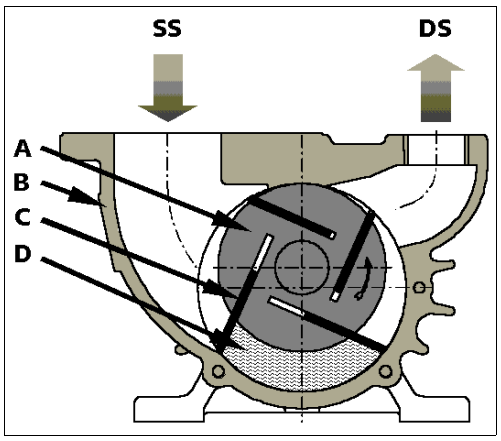

Lamely od sebe oddělují jednotlivé kompresní komory. Vývěvy řady RPS pracují se 4 kompresními komorami. Rotor je pak ve skříni vývěvy uložen excentricky.

Lamely, které jsou v rotoru uloženy s možností tangenciálního posunutí, jsou odstředivou silou při rotaci přitlačovány svojí hranou na vnitřní plochu skříně vývěvy. Díky excentrickému umístění rotoru se během první půlotáčky kompresní komory (D) zvětší.

Vzduch je nasáván díky vznikajícímu podtlaku na sacím hrdle (SS). Při další půlotáčce se pak objem kompresní komory (D) zmenší a komprimovaný vzduch se na výtlačném hrdle (DS) vytlačí.

Copyright@GEA Farm Technologies GmbH
2025 - All rights reserved

3.2 Technická data

Typ vývěvy	Průtok vzduchu l/min aL		Otáčky vývěvy 1/min
	50 kPa	40 kPa	
RPS 400	400	500	1230
RPS 800	800	1000	1180
RPS 1200	1200	1480	1620
RPS 1500	1500	1875	1050
RPS 2100	2100	2625	1440
RPS 2800	2800	3500	1200

Typ vývěvy	Lamely			Lopatka ventilátoru		Připojovací příkon (kW)
	jednodílné	dvoudílné	Délka (mm)	ano	ne	
RPS 400		X	100		X	1,10
RPS 800		X	200		X	2,00
RPS 1200		X	200	X		2,80
RPS 1500	X		280		X	3,9
RPS 2100	X		280		X	5,3
RPS 2800		X	325	X		7,20

Typ vývěvy	Motor pohonu				
	Proud		Zapojení		kW
	Třífázový proud 3 fáze	Střídavý proud	napřímo	hvězda / trojúhelník	
RPS 400	X	X	X		1,1
RPS 800	X		X		2,2
RPS 1200	X		X		3
RPS 1500	X		X		4
RPS 2100	X			X	5,5
RPS 2800	X			X	7,5

Typ vývěvy	Vzdušník		Hmotnost (kg)	Úroveň hladiny hluku dB(A)*)
	Plastový 30 litrů 2 inch	Kovový 100 litrů 3 inch		
RPS 400	X		64	79
RPS 800	X		105	80
RPS 1200	X		107	82
RPS 1500	X	X	140	86
RPS 2100		X	180	87
RPS 2800		X	200	87

*)
Měřicí místa úrovně hladiny hluku podle DIN 45635 T13, měřeno ve vzdálenosti 1 m při provozním podtlaku 50 kPa a připojeném potrubí.

Pozor!

Maximální přípustný protitlak ve výfukovém potrubí podle DIN/ISO 5707, naměřený na výpustném olejovém nátrubku odlučovače oleje při provozním podtlaku 50 kPa, činí u všech vývěv 5 kPa. Při vyšším provozním podtlaku je nutné dbát na to, aby nebyl překročen jmenovitý proud motoru (viz typový štítek na elektromotoru)!

Copyright@GEA Farm Technologies GmbH
2025 - All rights reserved

Dopravní výkon v závislosti na otáčkách vývěvy

Tato vývěva se může kromě výrobcem standardně uváděných provozních bodů provozovat také s jinými otáčkami.
Přitom, prosím, dodržet následující grafy.

RPS 400

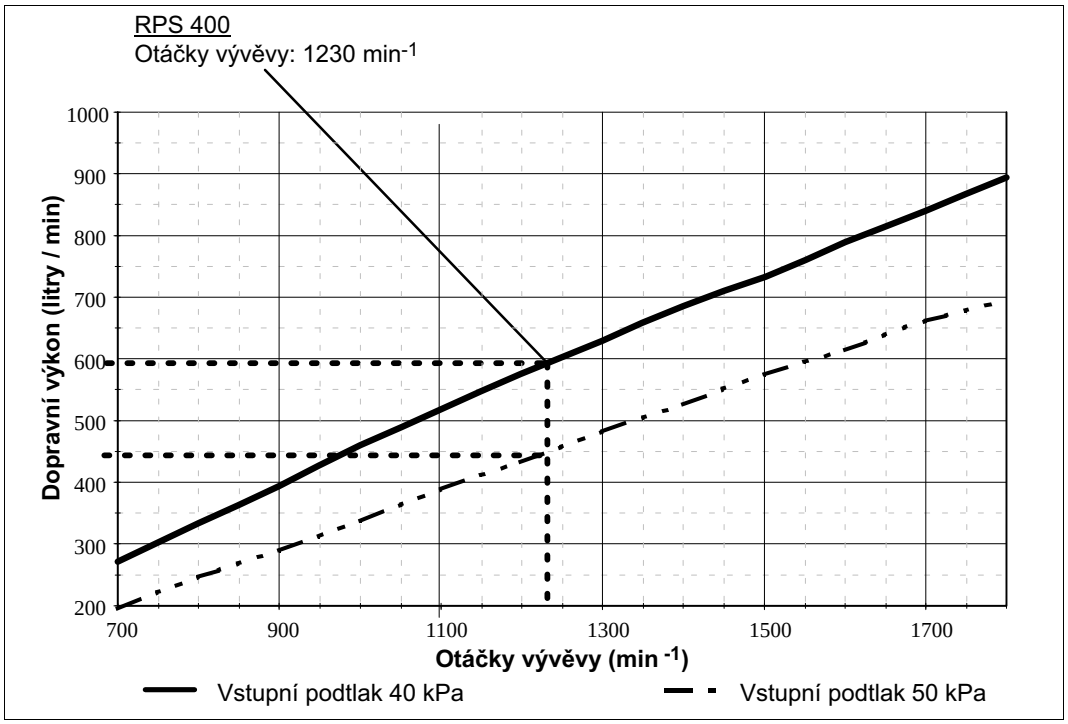

RPS 800 / RPS 1200

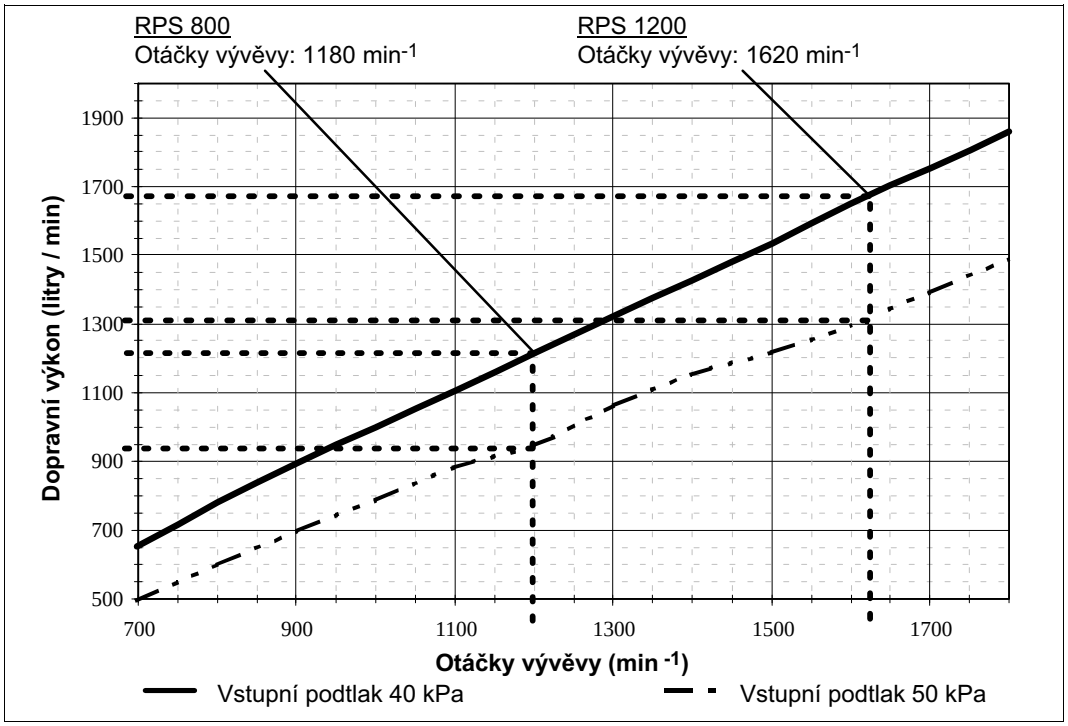

Copyright@GEA Farm Technologies GmbH
2025 - All rights reserved

RPS 1500 / RPS 2100

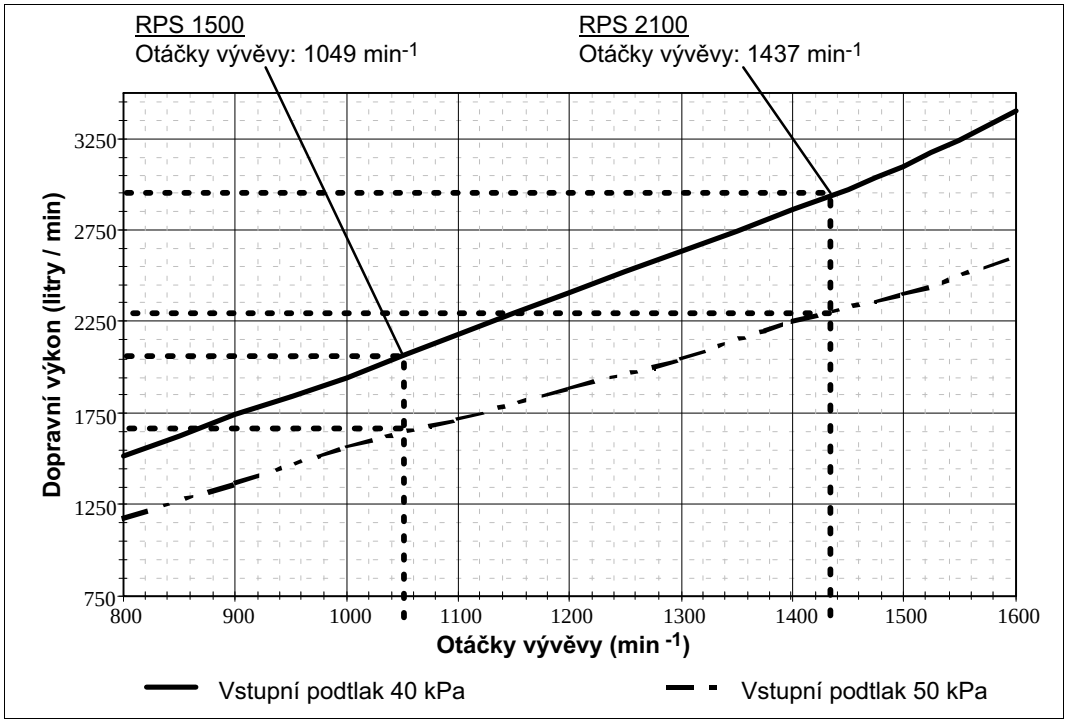

RPS 2800

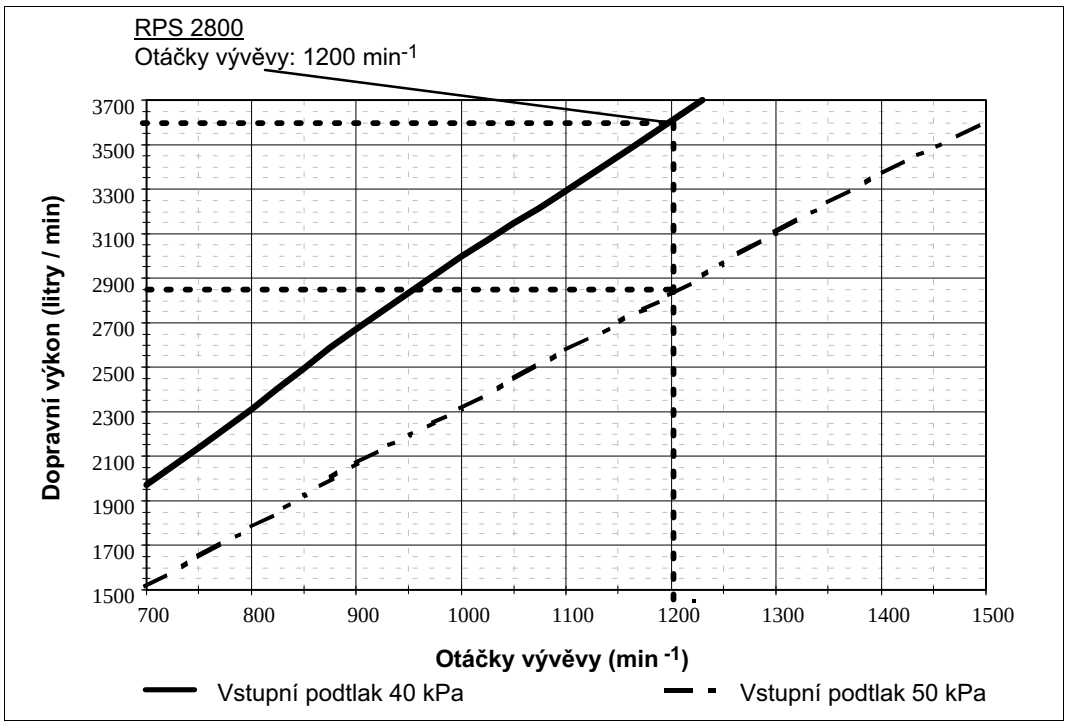

Copyright@GEA Farm Technologies GmbH
2025 - All rights reserved

Typový štítek

Na typovém štítku jsou uvedeny provozní údaje.
Štítek je připevněn na straně sání vývěvy.

Příklad:

GEA Farm Technologies GmbH
D-59199 Bönen (Germany)

Reg.-Nr.:		**LD150001**			
Typ: RPS		600	800	1200	
7047-1350-150		1,4	2,0	2,8	kW
Olej:	VCL 22	880	1180	1620	min^{-1}
		600	800	1200	l/min při 50 kPa

Při dotazu k vývěvě RPS je nutné uvést následující údaje:

- Označení typu (např. RPS)
- Objednací číslo (např.: 7047-1350-150)
- Oblast nasazení (400 l/min při 50 kPa) a objednací číslo z dodacího listu
- Sériové číslo popř. registrační číslo (např. LD150001)

Copyright@GEA Farm Technologies GmbH
2025 - All rights reserved

4 Doprava

Soustrojí vývěvy RPS se odborným centrům dodává v obalu, který odpovídá zvolenému způsobu transportu (dřevěná bedna nebo karton na paletě). Tento obal je také vhodný pro dopravu ke konečnému zákazníkovi.

4.1 Bezpečnostní pokyny pro dopravu

Aby se zabránilo hmotným škodám a/nebo životu nebezpečným zraněním osob, je třeba mít bezpodmínečně na zřeteli následující:

Přečtěte si taky kapitolu "Bezpečnost".

Speciální nebezpečí při transportu:

- Ostré hrany mohou vést k řezným poraněním.
- Pohyblivá břemena mohou spadnout, potom vyvstává nebezpečí ohrožení života - nepohybovat se pod pohyblivými břemeny!
- Hodně vysoko naskládané díly se mohou zřítit.
- Díky lehce zápalným balícím materiálům vzniká nebezpečí požáru - nepoužívat otevřený oheň a nekouřit!

4.2 Doprava

U soustrojí vývěvy jsou hlavní komponenty (vývěva a pohon) přimontované na speciální základové desce.
Pro šetrné zvedání vývěv/soustrojí vývěvy, které nezatěžuje tělesnou schránku obsluhy, jsou obě hlavní komponenty vývěva a motor (od RPS 800) ve svém těžišti vybaveny zvedacím očkem.

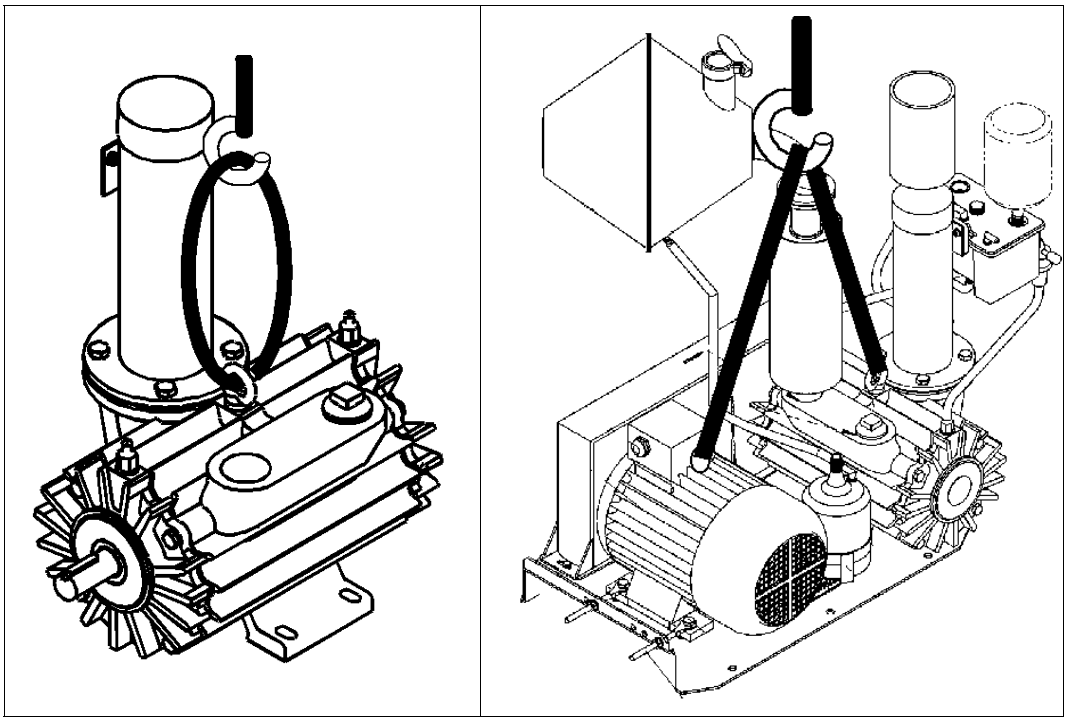

4.3 Rozsah dodávky

Rozsah dodávky se zkontroluje na kompletnost a nepoškození podle přiložených balicích listů.

Copyright@GEA Farm Technologies GmbH
2025 - All rights reserved

4.4 Skladovací podmínky

Maximální výška stohování je vyznačena na příslušné tabulce na obalu.

Pozor!

Bezpodmínečně dodržovat výšku stohování, jelikož za poškození, které by vzniklo nesprávným skladováním, nebude převzata žádná záruka.

Při skladování dodaného zboží musí sklad poskytovat ochranu před:

- Vlhkost

Pozor!

Aby se zabránilo tvorbě koroze, musí být skladovací místo suché!

- Vnějším poškozením (nárazy, údery, hlodavci, hmyzem, . . .)
- Přímým slunečním zářením

Dlouhodobé skladování

Vývěvy řady RPS se ve výrobním podniku podrobují testu funkčnosti. Proto jsou již připraveny k okamžitému nasazení.

Při delší odstávce nebo skladování po uvedení do provozu v týdnech, měsících nebo dokonce letech je nutné provést následující kroky:

- Plnicí otvor ve víčku olejové nádržky uzavřít plastovou zátkou!

Pozor!

Olejový knot vyndat z napájecí komory a vložit ho do střední komory!

- Aby se zabránilo korozi, vývěvu vyčistit, omýt a nakonzervovat!
- Popř. nasávací hrdla uzavřít!

4.5 Poznámky k likvidaci balicího materiálu

Po vybalení zacházet s balicím materiálem přiměřeně a odpad zlikvidovat podle platných místních předpisů pro zacházení s odpadem.

Copyright@GEA Farm Technologies GmbH
2025 - All rights reserved

5 Montáž

V případě potřeby se prosím obraťte na naše obchodní zástupce.

5.1 Zvláštní kvalifikace personálu pro montáž

Montáž mohou provádět pouze k tomu kvalifikované osoby při dodržení všech bezpečnostních pokynů.

5.2 Bezpečnostní pokyny pro montáž

Aby se zabránilo hmotným škodám a/nebo životu nebezpečným zraněním osob, je třeba mít bezpodmínečně na zřeteli následující:

- Během montáže dodržovat rovněž národní normy a předpisy!
  Příklad:
  Práce při montáži elektrické části provádět podle následujících norem a předpisů:
  - EN 60204, bod 14 (Elektrické zařízení strojů).
  - VDE 0100 (Ustanovení pro stavbu silnoproudých zařízení).
- Před montáží zjistit poškození při dopravě. Nepoužívat žádné poškozené díly!
- Při montáži používat jenom uvedené speciální nářadí.
- Dodržujte zvlášť stanovené utahovací momenty.
- Veškeré elektricky vodivé díly, se kterými mohou přijít zvířata do kontaktu musí být vzájemně pospojovány přídavným vyrovnáním potenciálu a napojeny na ochranný vodič zařízení.
- U přístrojů s 24 VDC se musí použít takový napájecí zdroj, který je pro tyto přístroje výrobcem doporučený a schválený, protože jinak by nebyla zajištěna ochrana osob a nemovitostí!


Přečtěte si taky kapitolu "Bezpečnost".

Speciální rizika při montáži:

- Vodivé koncovky kabelů a součástky mohou vést k poranění elektrickým proudem.
- Nepřiměřeně položená vedení (např. velmi malé poloměry ohybu) mohou zapříčinit spečení nebo zahoření kabelu.
- Případné malé rádiusy odstranit.
- Před pracemi na elektrických zařízeních nebo provozních prostředcích (součástky, kryty atd.) je třeba tyto odpojit od napětí.
- Stávající hlavní vypínače nebo nouzové vypínače zajistit zámkem proti opětovnému zapnutí a opatřit varovnou tabulkou.

Copyright@GEA Farm Technologies GmbH
2025 - All rights reserved

5.3 Požadavky na okolní prostředí pro instalaci

- Neinstalovat v mléčnici nebo ve stáji!
- Místo instalace vývěvy/soustrojí vývěvy musí být dobře odvětráváno s nezámrznou teplotou. Doporučeno je umístění vývěvy do speciální strojovny. Ta by se měla opatřit následujícím výstražným štítkem (je k dostání u obchodního zastoupení).

Nosit ochranu sluchu



Místo instalace obecně

- Místo instalace musí zaručovat neomezený přívod chladicího vzduchu pro elektromotor a vývěvu.
- Musí se zvolit takové místo, které zaručí dobrý přístup k celému soustrojí při kontrole oleje, údržbě, opravách a čištění.
- Všechny komponenty (přimazávač, klínové řemeny, odlučovač oleje, nádoba separovaného oleje, atd.) musí být lehce přístupné.

Místo instalace u zařízení na pastvě

- Všechny agregáty musí být chráněné proti stříkající vodě a dešti.
- Při provozu musí být zabezpečeno dostatečné provětrávání.

Místo instalace komponent

- Čištění a vyprázdnění vzdušníku se musí dát provést bez omezení.

Klimatické podmínky

- Vývěva je konstruována pro provoz v teplotním rozmezí od -10 do +50 stupňů Celsia.
- Uvedené výkony platí při barometrickém tlaku vzduchu 100 kPa a při provozním podtlaku v dojicím zařízení 50 kPa.

Copyright@GEA Farm Technologies GmbH
2025 - All rights reserved

5.4 Vývěva kompl. RPS 400 / RPS 800 – 1200 / RPS 1500 – 2100 / RPS 2800

Pokud se bude soustrojí vývěvy používat jako jednotlivá vývěva nebo jako náhradní vývěva, je nutné dodržovat následující připojovací rozměry.

Obrázek	Typ	A	B	C	D	E	F	G	H	I	J	K	L
1	RPS 400	250	525	70	150	174	⌀1 1/2 in	G 1 1/2 in	108	66	175	152	24k6
1	RPS 800-1200	250	525	70	150	174	⌀1 1/2 in	G 1 1/2 in	108	88	276	190	24k6
2	RPS 1500-2100	250	457	100	-	138	⌀90	G 1 1/2 in	115	88	356	240	28k6
2	RPS 2800	320	560	100	-	138	⌀90	G 1 1/2 in	149	200	445	293	30k6

Obráz.	Typ	M	N	O	P	Q	R	S	T	U	V	W	X	Y	
1	RPS 400	240	210	⌀11	⌀11	330	8N9	17	202	245	96	⌀9	125	45	-
1	RPS 800-1200	330	210	⌀11	⌀11	330	8N9	17	202	245	120	⌀ 9	226	45	-
2	RPS 1500-2100	419	210	23X11	⌀11	318	8N9	17	214	246	120	⌀9	306	45	140
2	RPS 2800	516	280	⌀12	⌀12	340	8N9	20	260	268	240	⌀9	401	61	140

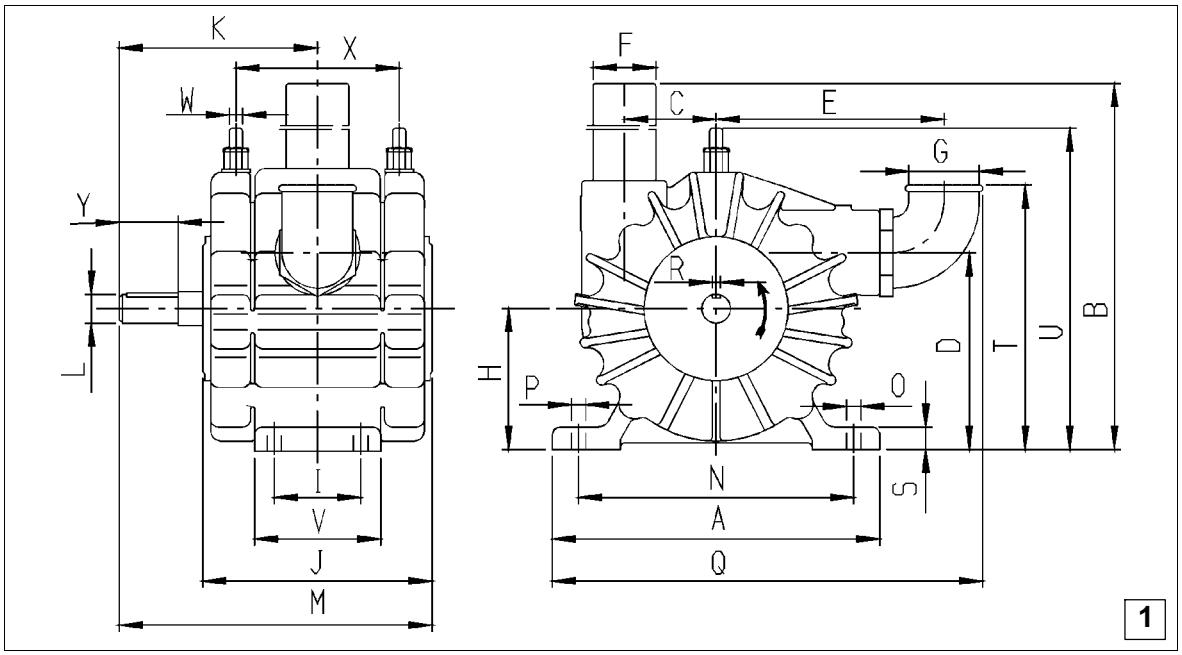

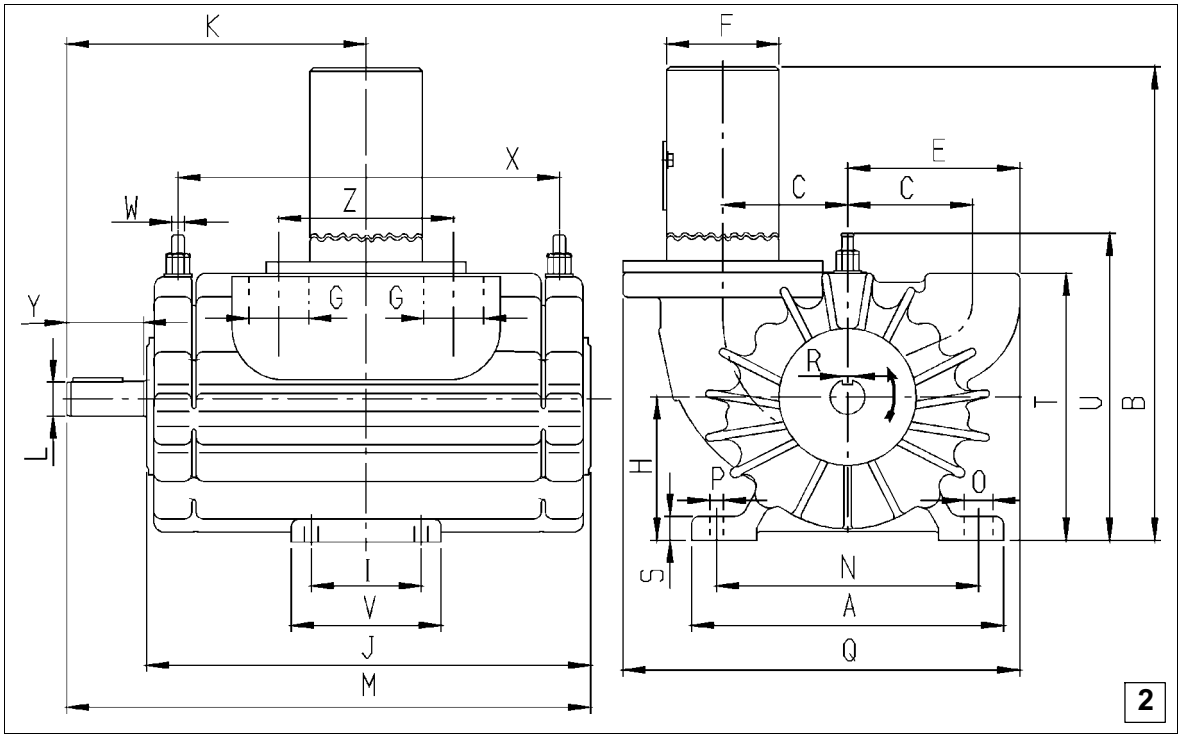

Copyright@GEA Farm Technologies GmbH
2025 - All rights reserved

5.5 Soustrojí vývěvy kompl.

RPS 400 / RPS 800 / RPS 1200 / RPS 1500

Tato soustrojí vývěvy jsou určena jak pro montáž na rovnou podlahu, tak i pro montáž na stěnu. Obecně se musí použít podklad (např. beton), který tlumí chvění, tak, aby se zabránilo zvýšené tvorbě vibrací a hluku. Přitom je při instalaci soklu nutné dodržet následující rozměry!

Instalace soklu (montáž na rovnou podlahu)

Aby se zaručilo dostatečné provětrávání komponent vývěvy, je nutné dodržet následně uvedené rozměry!

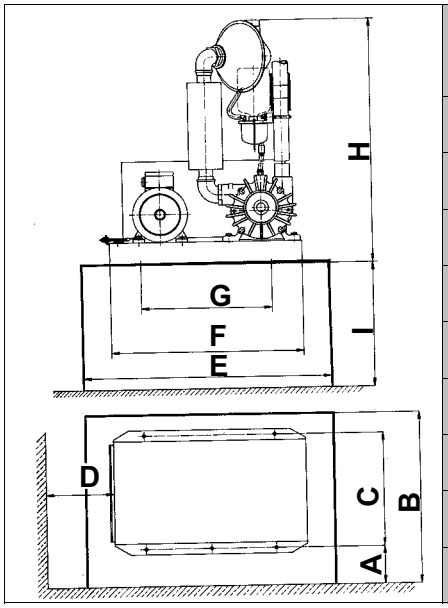

	RPS 400	RPS 800	RPS 1200	RPS 1500
A	75	75	115	115
B	500	500	550	
C	360	360	360	360
D	220	220	220	
E	750	750	750	
F	620	620	620	750
G	420	420	420	620
H	785	900	900	900
I	400	400	400	

Montáž na stěnu

Pozor!

Při montáži pomocí stěnové konzoly musí být stěna dostatečně pevná. (viz hmotnostní data v kapitole ”Technické údaje”.)

Sada příslušenství (konzola na stěnu pro RPS 400 až RPS 1200): 7049-9901-060

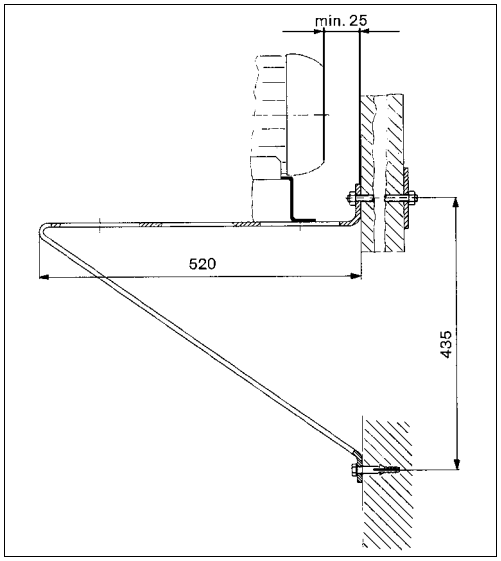

Copyright@GEA Farm Technologies GmbH
2025 - All rights reserved

RPS 2100 / RPS 2800

Upozornění
Tato soustrojí vývěvy nejsou určena pro montáž na stěnu.

Při instalaci soklu na rovnou podlahu je nutné dodržet následující rozměry!

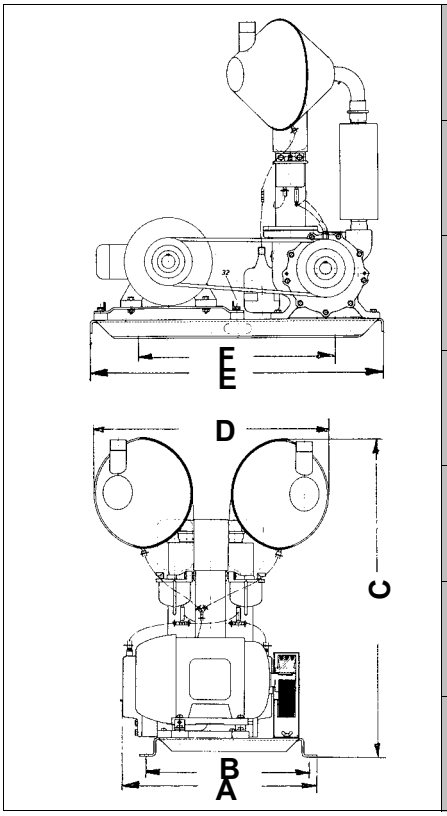

	RPS 2100	RPS 2800
A	570	570
B	480	480
C	900	900
D	700	700
E	860	860
F	620	620

Copyright@GEA Farm Technologies GmbH
2025 - All rights reserved

5.6 Přimazávač

5.6.1 Mazání vývěvy

Při provozu se musí hlavní komponenty (např. ložiska, lamely, rotor, skříň) vývěvy RPS mazat olejem. Olej zde funguje jako mazací i jako těsnicí prostředek.

Pozor!

Ztráta záruky!
Vždy používat jen speciální olej VCL 22, který dodává výrobce vývěvy!
Při nedodržení nárok na záruku zaniká.

Před doplněním mazacího oleje je nutné dodržet několik bodů:

- Existují dva základní principy mazání:
  - Mazání čerstvým olejem
  - Mazání cirkulační

  Soustrojí vývěvy je vybaveno poloautomatickým mazacím systémem. Ten je z výroby nastaven na mazání čerstvým olejem.
- Dále se používají dva různé způsoby přimazávání.
  - Knotové mazání
  - Kapkové mazání

  Při prvním uvedení do provozu se u vývěvy objeví zvýšená spotřeba oleje. Ta se dá rozpoznat rychlejším vyprazdňováním láhve s olejem a je způsobena ještě nedostatečným stupněm nasycení v odlučovači oleje a kamenné vlny v tlumiči výfuku.

Copyright@GEA Farm Technologies GmbH
2025 - All rights reserved

Mazání čerstvým olejem

Při sestavování mazání čerstvým olejem se odvodní hadice z odlučovače oleje nepřivede na zpětný nátrubek přimazávače, ale do oddělené zachytávací nádoby.

Jelikož se přitom používá pouze čerstvý olej, významně se prodlužuje životnost vývěvy RPS.

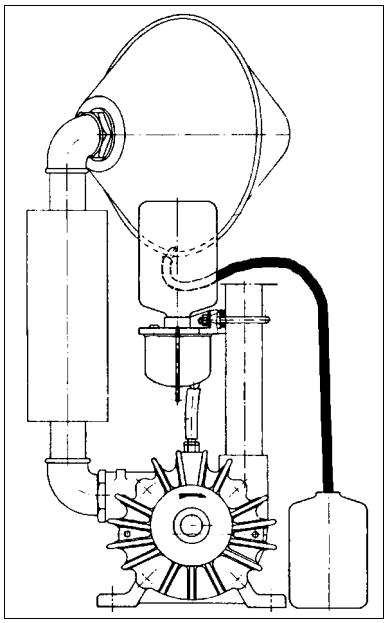

Pozor!

Vždy bezpodmínečně použít mazání čerstvým olejem, když se cirkulující olej následně promíchá:

- s kondenzovanou vodou
  (obzvláště v zimě kvůli vyšší tvorbě kondenzátu a při nízké okolní teplotě)
- nebo s mlékem
  (identifikovatelné béžovým zbarvením oleje v záchytné nádobě)

Pozor!

Znečištěný olej se nesmí znovu použít!

Při použití znečištěného oleje dochází k zásadnímu zkrácení životnosti vývěvy!

Před uvedením do provozu se zpětná olejová hadice musí nastrčit na vtokové koleno prázdné olejové nádobky.

Cesta oleje při mazání čerstvým olejem

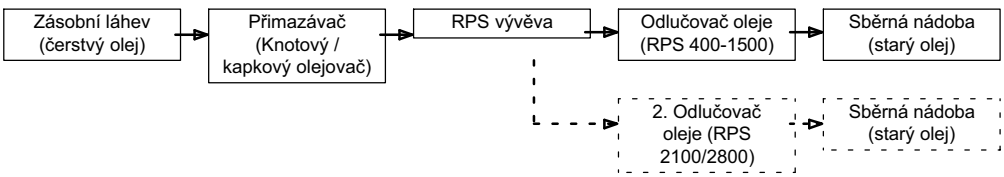

Odvětrání

Pozor!

Nebezpečí znečištění!

Pro odvětrávání při provozu se hrdlo prázdné olejové nádobky nesmí uzavřít!

Copyright@GEA Farm Technologies GmbH
2025 - All rights reserved

Mazání cirkulační

Pozor!

Jestliže vracený olej neobsahuje žádné nečistoty, tak se může přejít z mazání čerstvým olejem na mazání cirkulační.
Při použití znečištěného oleje dochází k zásadnímu zkrácení životnosti vývěvy!

Na rozdíl od mazání čerstvým olejem se v odlučovači oleje oddělený olej bude znovu používat pro mazání.

Proto se výpustná hadice z odlučovače oleje přepojí na zpětné hrdlo přimazávače.

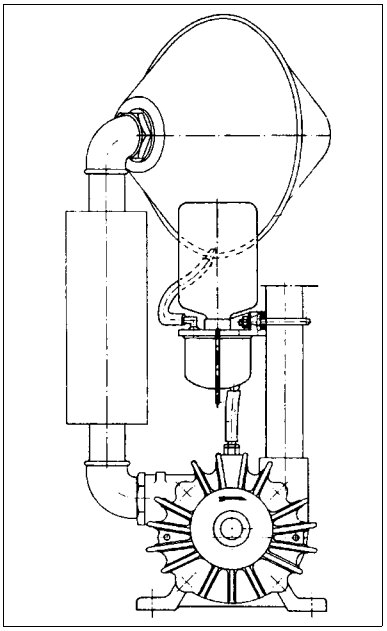

Před uvedením do provozu se zpětná olejová hadice musí nastrčit na vtokové koleno přimazávače.

Cesta oleje při cirkulačním mazání

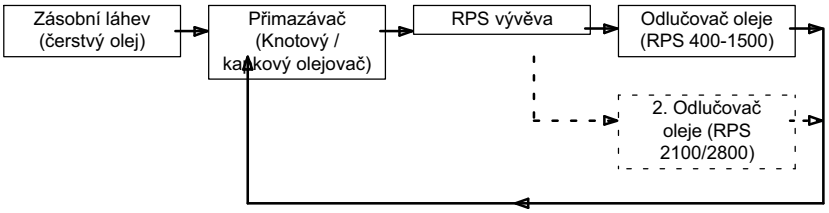

Copyright@GEA Farm Technologies GmbH
2025 - All rights reserved

5.6.2 Knotový přimazávač (RPS 400, RPS 800)

Upozornění
Detaily naleznete, prosím, v dodaném návodu k obsluze.

Přimazávač se standardně montuje na nasávací trubku vývěvy (viz skica).

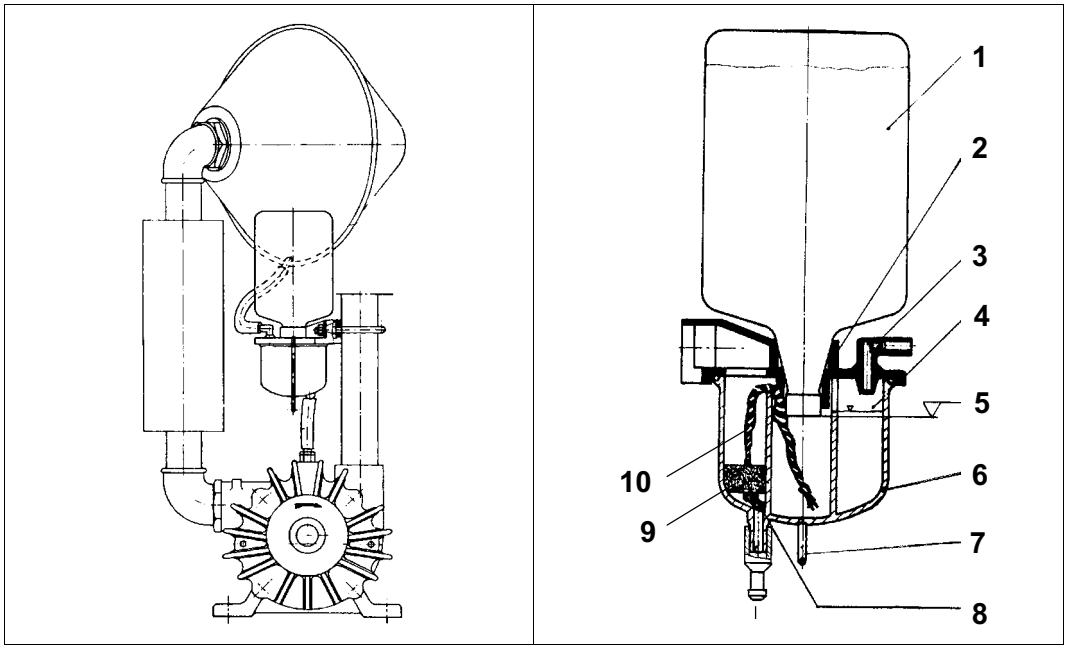

- Před prvním uvedením do provozu nechat olejový knot (10) dobře nasát olej a s filtrační vložkou (9) ho opatrně vložit do, k tomu určené, knotové komory (8) (viz skica).
- Olejovou nádržku (6) přiložit pod víčko (2) a otáčením najít bod pro aretaci. Pak olejovou nádržku připevnit sponou (7).
- Uzávěr olejové láhve (1) odšroubovat a nasadit na plnicí otvor. Láhev otáčením doprava lehce dotáhnout.
- Pravidelně kontrolovat stav oleje (5). Při znečištění po nasání tekutiny olejovou nádržku minimálně 2x ročně vyčistit.
- Spotřeba oleje u vývěvy s knotovým mazáním činí průměrně 4 až 7 ml na hodinu provozu. Menší odchylky směrem dolů nebo nahoru jsou možné.

Čištění olejové nádržky

Při každém čištění olejové nádržky je nutné olejový knot (10) i s filtrační vložkou (9) vyměnit.

Při čištění olejové nádržky nejprve odebrat láhev, pak stáhnout hadice přívodního nátrubku a povolit sponu.

Pak olejovou nádržku sejmout, důkladně ji vymýt motorovou naftou, vypláchnout a následně ji osušit čistým hadrem.

Copyright@GEA Farm Technologies GmbH
2025 - All rights reserved

5.6.3 Kapkový olejovač (RPS 1200 - RPS2800)

Upozornění
Detaily viz společně dodaný návod k obsluze.

Tato regulace toku oleje umožňuje na rozdíl od knotového mazání precizní nastavení průtoku oleje.

Regulace je řízená podtlakově a umožňuje tak průtok oleje pouze při běžicí vývěvě.

Používá se u vývěv s vyšším dopravním výkonem (od RPS 1200), protože preciznější dávkování zde umožňuje hospodárnější provoz.

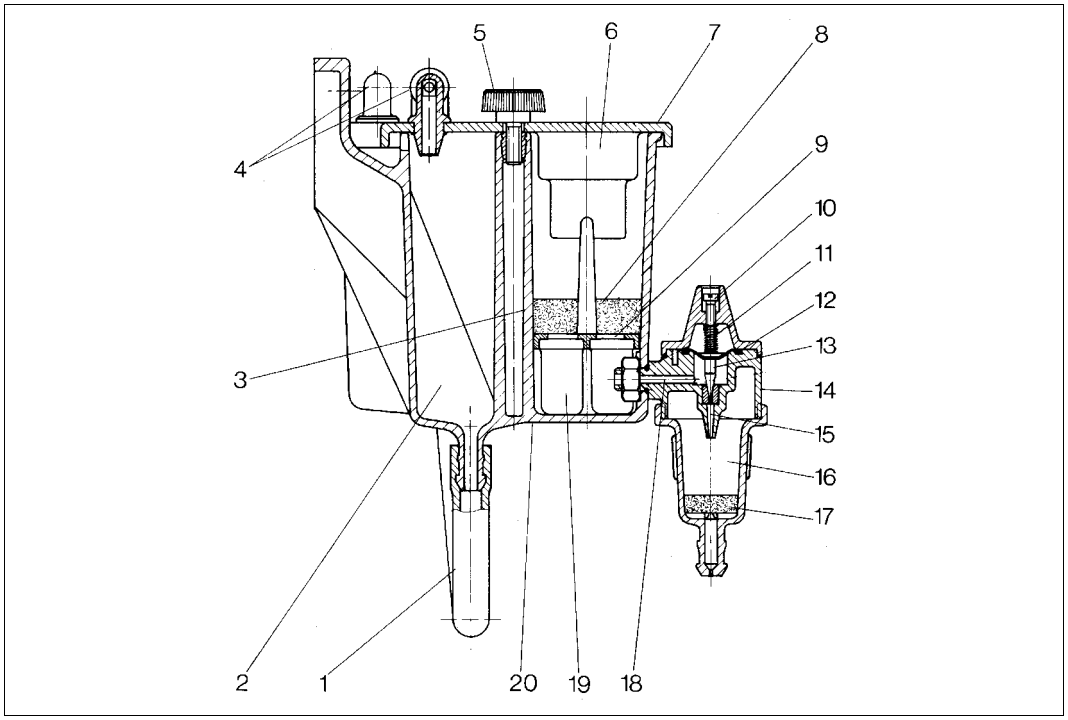

Z olejové nádobky, které je našroubována do držáku (6) teče olej do olejové nádržky (20).

Přes pěnový filtr (8) pak teče do komory s čerstvým olejem (19).

Následně se přes olejový regulační ventil (14) dostane do odkapávací komůrky (16).

Odsud se výhradně přes filtr (17) dostává k olejovým ventilkům na vývěvě.

Uvedení do provozu

Uvedení do provozu je podrobně popsáno v kapitole ”Uvedení do provozu”.

Copyright@GEA Farm Technologies GmbH
2025 - All rights reserved

5.7 Soustava výfuku (tlumič výfuku, odlučovač oleje, výfukové potrubí, zpětná klapka)

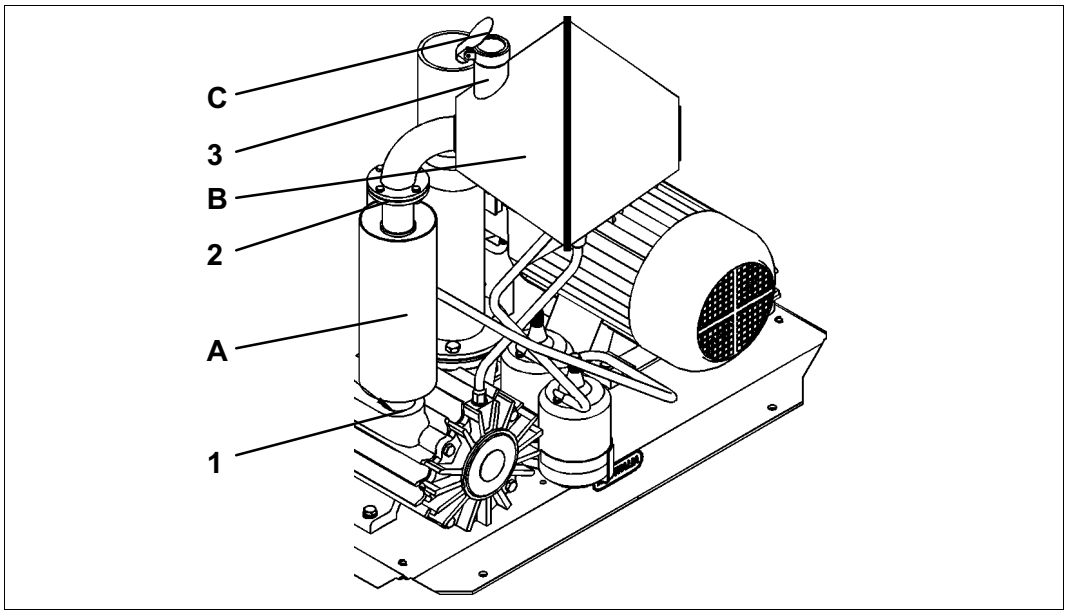

Tlumič výfuku (A)

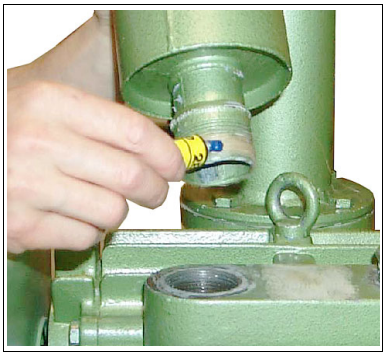

Odděleně dodávaný tlumič výfuku (od RPS 2100 jsou nutné dva tlumiče výfuku) se našroubuje do 1 1/2" závitu výfukového hrdla nebo 90° kolena čerpadla.

Přitom se musí použít dodaná těsnicí hmota (EPPLE) 7047-9901-050.

Tlumič výfuku natočit tak, aby byla možná orientace odlučovače oleje (B) podle zobrazeného obrázku.

V žádném případě nesmí být přístup do sacího hrdla blokován odlučovačem oleje.

Na povrchu horní příruby (2) zkontrolovat eventuální znečištění a popřípadě ji očistit.

Odlučovač oleje (B)



Odlučovač oleje namontovat pomocí dodané sady 7046-2165-000 (šrouby a ploché těsnění) na přírubu (2) tlumiče výfuku.

Následně výpustný nátrubek na spodní části odlučovače oleje propojit přiloženou hadicí:

- s zachytávací nádobou (mazání čerstvým olejem)
- s regulátorem toku oleje/přimazávačem (mazání cirkulační)

Copyright@GEA Farm Technologies GmbH
2025 - All rights reserved

Výfukové potrubí (C)

Aby se zabránilo přehřátí strojovny a aby se výfukové plyny odvedly do volného prostoru, je při instalaci uvnitř strojovny nutné výfukové potrubí z koncovky (3) odlučovače oleje vytáhnout ven pomocí zvláštního potrubí (1 1/2" trubka).

- Odřízněte výfukové potrubí na požadovanou délku a vyřízněte 1,5" závit.



- Vezměte konopnou pásku a omotejte ji kolem nitě.
- Kromě toho namažte závit přiloženou těsnicí hmotou.



- Přišroubujte odříznutou výfukovou trubku s připojovacím pouzdrem na odlučovač oleje.

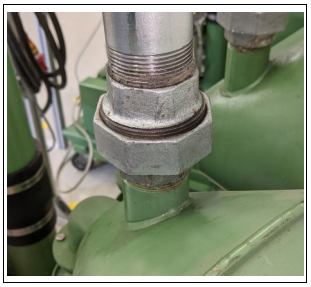

Výstraha!

Nebezpečí otravy!
Unikající, jedovaté výpary!
► Při instalaci do uzavřených prostor nebo podle okolností vytáhnout výfukové potrubí vždy do volného prostoru!

Upozornění
Výfukové potrubí vně budovy nainstalovat pokud možno svisle a vytáhnout ho co nejvýše směrem nahoru. Na konec potrubí osadit zpětnou klapku. Tím je dále možné minimalizovat zatížení prostředí hlukem.

Copyright@GEA Farm Technologies GmbH
2025 - All rights reserved

Zpětná klapka (D)

Po vypnutí stroje zůstává mezi vstupem a výstupem vývěvy tlakový rozdíl, který může způsobit chod rotoru vývěvy v opačném směru otáčení.



Tomu se musí zamezit, protože se tím agregát může poškodit a zároveň může do zóny mléka vniknout olej.

Proto bezpodmínečně používat zpětnou klapku!

Pozor!

Poškození při obráceném otáčení!
Na konec výfukového hrdla nebo výfukového potrubí se musí namontovat přiložená zpětná klapka. Ta po vypnutí stroje zabrání opačnému běhu rotoru vývěvy.

5.8 Nasávací přípojka

Při montáži nasávacího nátrubku je nutné plochu příruby na nátrubku a na čerpadle důkladně očistit.



Následně nasadit těsnění a nasávací přípojku smontovat.

5.9 Přídavný ventilátor (volitelné)

Pro provoz vývěvy RPS při ztížených teplotních podmínkách (provozní teplota nad 50 stupňů) je, podle typu vývěvy, jako příslušenství dostupná sada s ventilátorem.

To může nastat v případě, když zvolené místo instalace neumožňuje nepřetržitý a dostatečný odvod tepla.

Lopatka ventilátoru se pak spolu s prodloužením hřídele našroubuje do závitu hřídele rotoru na zadní straně vývěvy.

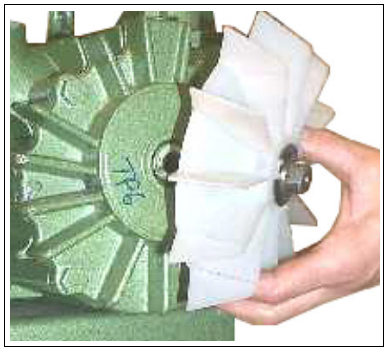

Následně se na ložiskový štít musí namontovat společně dodaný kryt ventilátoru, který zajistí směrované proudění vzduchu při provozu vývěvy.

Copyright@GEA Farm Technologies GmbH
2025 - All rights reserved

5.10 Upevnění výstražných štítků a nálepek

Výstraha!

Zabránit škodám na zdraví osob!
Pro zabránění vzniku škod na zdraví osob je nutno označit hlavní zdroje nebezpečí na automatu odpovídajícími výstražnými štítky.

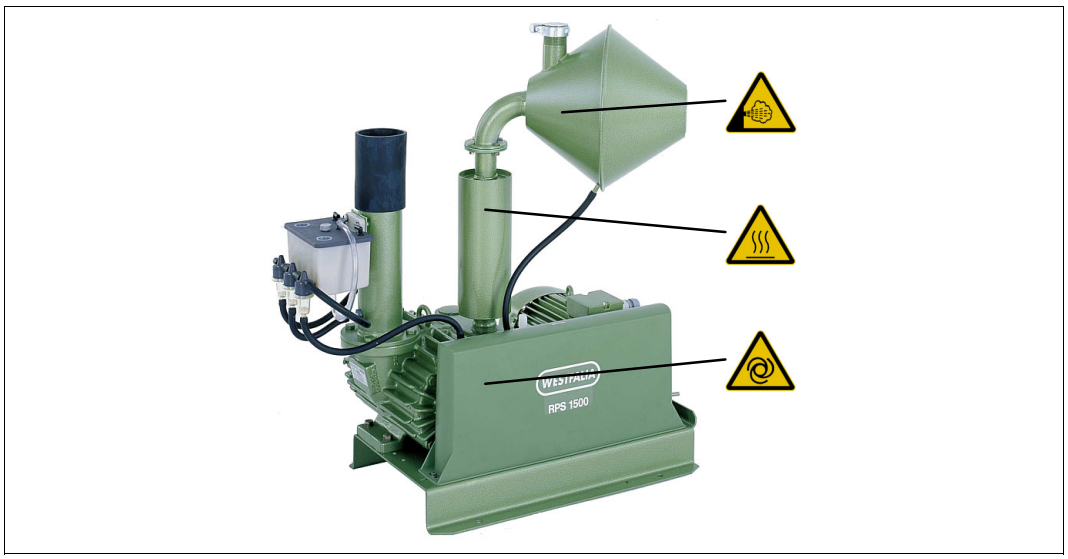

Plocha pro tyto štítky by měla být rovná, hladká a odmaštěná. Pokud by v bezprostřední blízkosti rizikového místa nebyl žádný vyhovující povrch, je možné štítek nalepit na ochranný kryt klínových řemenů. Štítek by se měl nalepit do středu krytu tak, aby byl dobře viditelný!

”Výstraha: Horký povrch, nedotýkat se!”

Tento výstražný štítek je z výroby nalepený podle uvedeného vzoru na tlumiči výfuku. Pokud by štítek podle zvoleného místa instalace nebo podle použití vývěvy nebyl dobře a okamžitě obsluhou registrovatelný, je nutné nalepit další štítky na agregát tak, aby byly dobře viditelné.
V tomto případě použít další přiložené štítky.

”Výstraha: Unikající horký nebo nebezpečný plyn v normálním pracovním prostoru!”

Tento výstražný štítek je z výroby nalepený podle uvedeného vzoru na odlučovači oleje v blízkosti výstupního hrdla. Pokud by štítek podle zvoleného místa instalace nebo podle použití výfukového potrubí nebyl dobře a okamžitě obsluhou registrovatelný, je nutné nalepit další štítky na konec výfuku tak, aby byly dobře viditelné.
V tomto případě použít další přiložené štítky.

”Výstraha: Soustrojí je ovládáno dálkově a může se spustit bez výstrahy!”

Jelikož se zapnutí vývěvy zpravidla provádí pomocí externího ovládacího přístroje (např. puštěním čisticího automatu), je vývěvu nutné označit vedle uvedeným varovným štítkem.
V tomto případě použít další přiložené štítky.

Copyright@GEA Farm Technologies GmbH
2025 - All rights reserved

5.11 Připojení napájení – podtlakové potrubí

Pro napojení vývěvy na napájecí podtlakové potrubí dojicího zařízení se používají dodané gumové nátrubky.

V závislosti na variantě připojení jsou k dispozici dodatečné redukce.

Vývěvu	Připojení
RPS 400	Trubka 1 1/2"
RPS 800 / RPS 1200	Trubka 2"
RPS 2800	Trubka 3"

5.12 Elektrické zapojení

Elektrické připojení

Podle právních ustanovení a pro zaručení ochrany před elektrickým úrazem smí instalaci provádět pouze odborník v oboru elektro, při zachování místních platných předpisů.

⚠ Výstraha!

Elektrické ohrožení!
Elektrickou instalaci smí provádět pouze certifikovaný odborník v oboru elektro!

Ochranné pospojení (VDE 0 100, díl 705)

Elektrické pospojení se musí připojit odděleně na podtlakové potrubí a soustrojí vývěvy!

Elektrický přívod k elektromotoru

- Nainstalovat motorový jistič nebo řízení motoru.
  Motorový jistič musí být vybaven tepelnou nadproudovou ochranou a magnetickým jističem proti zkratu.
- Motorový jistič nastavit na jmenovitý proud (viz štítek elektromotoru).



Pozor!

Od soustrojí RPS 2100 (motor 5,5 kW) použít přepínač hvězda – trojúhelník!

Copyright@GEA Farm Technologies GmbH
2025 - All rights reserved

Motorový jistič

Motorový jistič signalizuje automatickým vypnutím poruchový provozní stav:

- Přetížení motoru
- Přepětí v síti

Pozor!

Ztráta záruky!
Špatně nastavený nebo nenamontovaný motorový jistič může způsobit poškození elektromotoru vývěvy.

Směr otáčení vývěvy

- Směr otáčení zkontrolovat krátkým zapnutí motoru.

Upozornění
Směr otáčení vývěvy ukazuje směrová šipka.

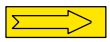

5.13 Likvidace montážního materiálu po ukončení montáže

S nepoužitým montážním materiálem zacházet přiměřeně a podle místně platných předpisů pro likvidaci odpadů jej zlikvidovat.

Copyright@GEA Farm Technologies GmbH
2025 - All rights reserved

6 První uvedení do provozu

6.1 Zvláštní kvalifikace personálu pro první uvedení do provozu

První uvedení do provozu může být provedeno jen k tomu kvalifikovaným personálem za dodržení bezpečnostních pokynů.

Viz též kapitola "Kvalifikace personálu”

6.2 Bezpečnostní poznámky pro první uvedení do provozu

Aby se zabránilo hmotným škodám a/nebo životu nebezpečným zraněním osob, je třeba mít bezpodmínečně na zřeteli následující:

- Před prvním startem zkontrolovat, zda je veškeré nářadí a ostatní díly odstraněny z nebezpečných oblastí.
- Před uvedením do provozu aktivovat všechna bezpečnostní zařízení a nouzové vypínače.
- Před uvedením do provozu zkontrolovat směr otáčení motoru.
- Jsou všechny provozní prostředky uzpůsobeny, napojeny a k dispozici?

Přečtěte si taky kapitolu "Bezpečnost".

Speciální nebezpečí při prvním uvádění do provozu:

- Špatně zapojené přívody mohou zničit elektrické/elektronické díly.
- Chybná připojení mohou způsobit neočekávaná spuštění produktu nebo nekontrolovatelné pohyby.
- Chybné napojení zapříčiní opačný směr běhu motoru - to může způsobit vážné škody na majetku nebo životu nebezpečná poranění osob.

Copyright@GEA Farm Technologies GmbH
2025 - All rights reserved

6.3 Provedení základního nastavení

Při zapnuté vývěvě (po asi 45 minutovém chodu) nastavit regulačním šroubem (10) každého olejového regulačního ventilu podle následující tabulky počet kapek.

Typ vývěvy	Počet regulačních ventilů	Počet kapek* za minutu a na olejový regulační ventil	Celková spotřeba oleje v ml/h
RPS 1200	2	4	9,1
RPS 1500	3		13,7
RPS 2100			
RPS 2800			
Všechny údaje o spotřebě jsou průměrné hodnoty. Jsou možné menší odchylky směrem dolů nebo nahoru.			

Pozor!

Kolaps vývěvy při nedostatečném mazání!
Nastavovaný ”počet kapek za minutu a na olejový regulační ventil” platí jako tovární doporučení. Odchylka směrem dolů není z důvodu provozní bezpečnosti vývěvy přípustná.

Z výroby jsou olejové regulační ventily nastaveny asi na 4 kapky za minutu při průměrné teplotě oleje asi 20 stupňů Celsia.



Pokud u přimazávače dochází ke značnému kolísání teploty (léto a zima), je pak potřebné následné přenastavení.

Pozor!

Při stejném nastavení přimazávače způsobí:

- nižší teplota okolí menší počet kapek
- vyšší teplota okolí větší počet kapek

Copyright@GEA Farm Technologies GmbH
2025 - All rights reserved

6.4 Uvedení do provozu

Mazání vývěvy

Při prvním uvedení do provozu se u vývěvy objeví zvýšená spotřeba oleje. Ta se dá rozpoznat rychlejším vyprazdňováním láhve s olejem a je způsobena ještě nedostatečným stupněm nasycení v odlučovači oleje a kamenné vlny v tlumiči výfuku.

Před uvedením do provozu se musí zpětná olejová hadice nastrčit na vtokové koleno prázdné zachytávací nádoby (mazání čerstvým olejem) / přimazávače (mazání cirkulační).

Knotový přimazávač (RPS 400, RPS 800)

- Před prvním uvedením do provozu je nutné olejový knot nechat důkladně nasát olej a spolu s filtrační vložkou ho pečlivě vložit do k tomu určené knotové komůrky (viz též kapitola ”Montáž”).

Kapkový přimazávač (RPS 400 - RPS 2800)

Uvedení přimazávače do provozu se provádí ve stejném pracovním kroku jako uvádění vývěvy do provozu. U přimazávače, který ještě není v provozu, je nutné provést následující kroky.

- Z víčka zásobníku oleje (7) vyšroubovat hvězdicový šroub (5).
- Víčko zásobníku oleje (7) sejmout.
- Pěnový filtr (8) slabě přimáčknout na sítkovou vložku (9). Pěnový filtr (8) musí rovnoměrně dosednout na sítkovou vložku (9), která kolem dokola přiléhá na okraj komory čerstvého oleje (19).
- Víčko (7) nasadit na olejovou nádržku (20) a hvězdicovým šroubem (5) ji upevnit.
- Z víčka zásobníku oleje (7) odebrat ochranné krytky otvorů pro láhve s olejem (6).
- Láhev s olejem otevřít a nastrčit do otvoru (6) a otočením ve směru hodinových ručiček ji připevnit.
- Při zapnuté vývěvě (po asi 45 minutovém chodu) nastavit regulačním šroubem (10) každého olejového regulačního ventilu počet kapek podle tabulky "Nastavení počtu kapek" .

Upozornění
Detailní údaje pro uvedení kapkového přimazávače do provozu viz odpovídající návod k obsluze.

Copyright@GEA Farm Technologies GmbH
2025 - All rights reserved

7 obsluha

Výstraha!

Nebezpečí poranění při automatickém rozběhu!
Jelikož se zapnutí vývěvy provádí pomocí externího ovládacího zařízení (např. z čisticího automatu), vývěva pak nabíhá automaticky.

8 Poruchy funkce

V případě potřeby se prosím obraťte na naše obchodní zástupce.

8.1 Zvláštní kvalifikační předpoklady pro odstraňování poruch

Odstraňování poruch smějí provádět jen k tomu účelu kvalifikované osoby při dodržování bezpečnostních zásad.

8.2 Bezpečnostní poznámky pro odstraňování poruch

Aby se zabránilo hmotným škodám a/nebo životu nebezpečným zraněním osob, je třeba mít bezpodmínečně na zřeteli následující:

- Nejdříve zajistit výrobek proti neúmyslnému opětovnému spuštění.
- Vždy pojistěte bezpečné vypnutí ještě druhou osobou.
- Zajistit akční rozsah pohyblivých komponent.

Přečtěte si taky kapitolu "Bezpečnost".

Speciální rizika při odstraňování poruch:

- Neúmyslným zapnutím zdroje energie mohou vzniknout vážné škody na majetku nebo životu nebezpečná poranění osob a zvířat.

Copyright@GEA Farm Technologies GmbH
2025 - All rights reserved

8.3 Možné poruchy a nápověda k odstranění

Porucha	Možné příčiny	Odstranění
Velmi nízký dopravní výkon	Klínový řemen volný	Klínový řemen napnout
	Posunutí řemenic	Motor a vývěvu namontovat tak, aby řemenice spolu lícovaly
	Výfukové potrubí ucpané	Výfukové potrubí vyčistit
	Nedostatečné mazání (např. v lamelových drážkách)	Namazat
	Lamely špatně nasazeny	Lamely nasadit správně
	Netěsné spojení komponent (např. nasávací příruba, tlumič výfuku, gumová spojka, atd.)	Všechny spoje dotěsnit i popř. těsnicí hmotou
Chybí namazání	Olejové kanálky / hadice znečištěné	Olejové kanálky / hadice vyčistit
	Nízký podtlak na zpětných ventilech?	Zpětný ventil vyčistit, příp. vyčistit uložení
	Ochranné kryty nejsou správně namontovány a nesedí pevně na rotoru. (jen u RPS 1500/2100 / poz. 210)	Zkorigovat umístění ochranného krytu
	Olejové ventily nastaveny špatně	Olejové ventily nastavit správně. První nastavení ventilů se musí provádět při provozní teplotě.
Hlučnost chodu	Ochranný kryt volný	Ochranný kryt přídavného ventilátoru musí být upevněn tak, aby se ventilátor mohl volně otáčet. Po několika provozních hodinách se upevňovací šrouby musí opět dotáhnout!

Copyright@GEA Farm Technologies GmbH
2025 - All rights reserved

9 Údržba

V případě potřeby se prosím obraťte na naše obchodní zástupce.

9.1 Zvláštní kvalifikace personálu pro údržbu

Údržbu zařízení mohou provádět jenom osoby pro to kvalifikované za dodržení bezpečnostních odkazů.

9.2 Bezpečnostní odkazy pro údržbu

Aby se zabránilo hmotným škodám a/nebo životu nebezpečným zraněním osob, je třeba mít bezpodmínečně na zřeteli následující:

Pozor!

Montáž nebo použití cizích výrobků může negativně ovlivnit stanovené vlastnosti originálních dílů a může vést k ohrožení lidí a zvířat.

► Používat jenom originální náhradní díly / originální spotřební díly / originální příslušenství.

Za škody na zdraví, zvířatech nebo strojích, které byly zapříčiněny použitím neoriginálních dílů a příslušenství, je jakékoliv ručení výrobcem vyloučeno.

- Veškeré pracovní kroky při údržbě je nutné provádět v uvedeném pořadí.
- Práce spojené s údržbou předepsanou v návodu (nastavení, čištění, mazání, kontrola, atd.) je třeba provádět včas.
- Mít na zřeteli také speciální údaje pro jednotlivé komponenty v tomto návodu.
- Používat jenom uvedené provozní látky.
- Všechny varovné odkazy a varovné štítky musí být k dispozici a čitelné.
- Všechny díly, které nejsou v pořádku ihned vyměnit.

 Přečtěte si taky kapitolu "Bezpečnost".

- před prací na elektrickém zařízení nebo pracovních prostředcích (stavební díly, kryty atd.) vypnout všechny zdroje napětí a zajistit je oproti opětovnému neúmyslnému zapnutí. Opatřit je navíc varovným symbolem před opětovným zapnutím.
  Mít na zřeteli bezpečnostní nařízení:
  - odpojení
  - zajištění oproti opětovnému zapnutí
  - zjistit beznapěťovost
  - případně uzemnit a zkratovat
  - sousední díly pod napětím zakrýt nebo ohradit
- Díly nechat vychladnout na okolní teplotu.

Copyright@GEA Farm Technologies GmbH
2025 - All rights reserved

Speciální nebezpečí během prací spojených s údržbou:

- Díky osazení chybných náhradních nebo spotřebních dílů může dojít k velkým hmotným škodám.
- Neúmyslné zapnutí energetických zdrojů může vést k těžkým poraněním a hmotným škodám.
- Na přístupných dílech/nářadí/... s ostrými hranami vzniká nebezpečí poranění.
- Nepřiměřeně položená vedení (např. velmi malé rádiusy ohybu) mohou zapříčinit spečení nebo zahoření kabelu
- Chybné napojení zapříčiní opačný směr běhu motoru - to může způsobit vážné škody na majetku nebo životu nebezpečná poranění osob.

Po ukončení údržbářských prací překontrolovat, že:

- hodnoty zařízení nastavené před akcí nebyly akcí změněny (viz nastavovací protokol)
- všechna dříve povolená šroubová spojení jsou dotažena
- všechny dříve odstraněné ochrany, kryty, víka nádrží, sítka, filtry, ... jsou opět správně zabudovány
- všechna ochranná zařízení opět správně fungují
- z pracovního prostoru byly odstraněny všechny použité materiály, nářadí a jiné vybavení
- pracovní prostor byl vyčištěn.
  (mj. od vyteklých tekutin a podobných látek)
- byla po provedené údržbě nebo výměně dílů přezkoušena funkce zařízení. V opačném případě vyhotovit kompletní zkušební protokol.

9.3 Inspekce a preventivní údržba

Pravidelně kontrolovat elektrické vybavení:

- volné spoje opět dotáhnout
- Poškozená vedení nebo kabely okamžitě vyměnit.
- všechny nepoužívané kabelové průchodky je třeba utěsnit

Pravidelná kontrola dojicího zařízení a kontrola nastavení má pro zdravotní stav zvířat a výsledek dojení rozhodující význam.

Nastavení a technické vybavení přizpůsobit vždy aktuální charakteristice stáda (užitkovost, tvar vemene atd.)! Následuje několik příkladů:

- Výška podtlaku:
  Je výška podtlaku nastavena správně a je zobrazován provozní podtlak na provozním vakuometru správně? Může být provozní podtlak případně nastaven na nižší hodnotu (šetrné dojení)?

Pro zaručení dlouhé životnosti je nutné vývěvy RPS servisovat v pravidelných intervalech.

Pozor!

Spotřební díly označené v kapitole "Náhradní díly" vyměnit vždy při pravidelném servisu po vypršení uvedených provozních hodin!

Copyright@GEA Farm Technologies GmbH
2025 - All rights reserved

Napnutí klínového řemene

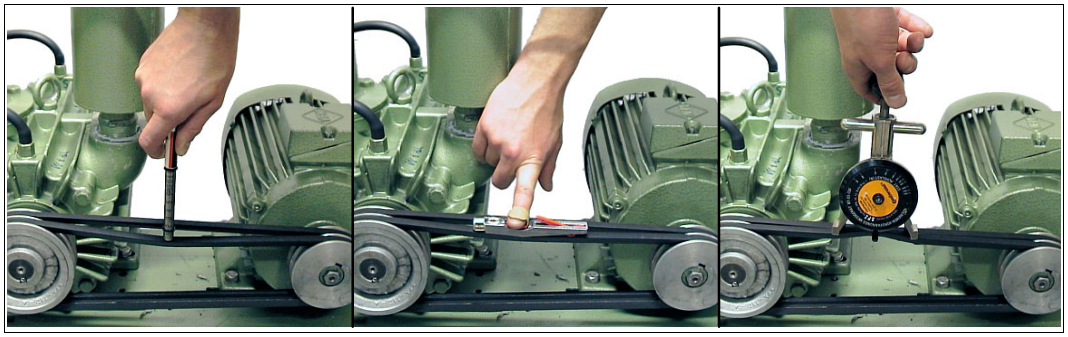

- 30 minut po uvedení vývěvy pomocí klínového řemenu do provozu popř. po instalaci nového klínového řemene zkontrolovat napnutí podle vedle uvedeného obrázku.
- Napnutí klínového řemene kontrolovat asi každých 1500 provozních hodin!

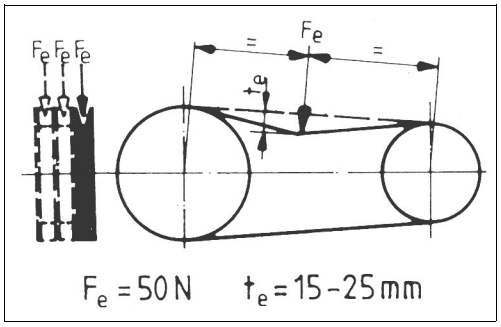

Pozor!

Při působení síly (F_e) 50 N (5 kp) svisle na střed řemenu, mělo by se prohnutí (t_e) pohybovat v rozsahu 15-25 mm.

Řemenice

- Řemenice spolu musí lícovat.
- Řemenice nesmí mít žádné poškození uvnitř nebo zvnějšku drážek.
- Drážky musí být čisté a odmaštěné.

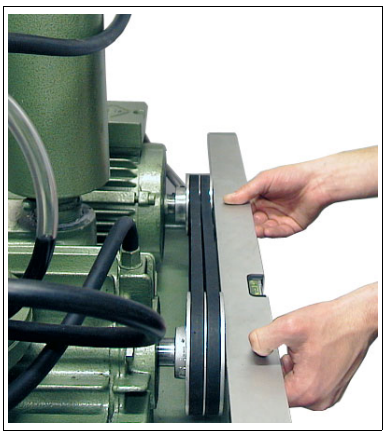

Copyright@GEA Farm Technologies GmbH
2025 - All rights reserved

Olejová nádržka

Interval	Objednací číslo	Název	Akce (kdo)
3000 provozních hodin (minimálně 1 x za rok)			
	Olejová nádržka		
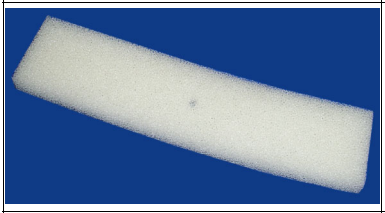	7050-1799-010	Pěnový filtr	Obnovit / vyměnit (Služba zákazníkům)
	Regulační ventil oleje		
	7050-1799-000	Pěnový filtr	Obnovit / vyměnit (Služba zákazníkům)

Přimazávač

Stav oleje v láhvi s čerstvým olejem, v olejové nádržce a zachytávací nádobě (u mazání čerstvým olejem) kontrolovat každých 50 provozních hodin.

Láhev s olejem včas vyměnit.

Při nerespektování vzniká nebezpečí chodu vývěvy na sucho a nebezpečí znečištění životního prostředí při přeplněné zachytávací nádobě.

Pozor!

Poškození při chodu na sucho!
Aby se zaručilo dostatečné mazání, musí se každých 50 provozních hodin kontrolovat stav oleje a funkce přimazávače.
► Láhve s olejem vyměnit včas!

Přívod oleje do ložiskového štítu

V pravidelných intervalech se musí odborně nechat zkontrolovat podtlak na zpětných ventilech ložiskového štítu!

Podtlak nesmí být nižší než 10 kPa!

Při měření hadici mezi regulačním ventilem oleje a ložiskovým štítem odpojit z nátrubku zkoušeného ložiskového štítu (1).

Konec hadice podržet nahoře tak, aby nemohl uniknout žádný olej.

Nyní na uvolněný nátrubek ložiskového štítu připojit PulsoTest a změřit podtlak.

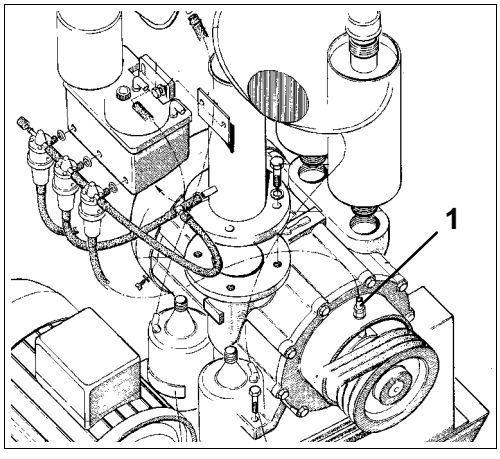

Copyright@GEA Farm Technologies GmbH
2025 - All rights reserved

9.4 Pravidelné čištění

Knotový přimazávač u cirkulačního mazání

Jelikož u cirkulačního mazání se ve srovnání s mazáním čerstvým olejem trvale zvyšuje stupeň znečištění oleje, je nutné provádět i častější čištění olejového systému.

Pozor!

Nebezpečí poškození při ucpání olejových cest!
Minimálně každých 500 provozních hodin se musí olejová nádržka a ostatní, k systému přimazávání patřící komponenty, zkontrolovat a popř. vyčistit!

Povrch a mřížka přídavného ventilátoru

Pro zajištění odvodu tepla a zabránění zbytečně vysokým provozním teplotám, je nutné veškeré povrchy vývěvy zbavovat hrubých nečistot. Dále se musí hrubých nečistot zbavit i větrací mřížka u případně použitého přídavného ventilátoru. Tím se zaručí dostatečné chlazení vývěvy.

9.5 Čištění vývěvy

Pozor!

Vývěvu jednou za rok vyčistit!
Vývěva se musí minimálně jednou za rok propláchnout. Tím se odstraní ty větší usazeniny. V případě potřeby se musí tento proces provést vícekrát za rok. Během proplachování musí vývěva produkovat podtlak.

Propláchnutí při knotovém mazání

- Olejový knot odebrat z knotové komory (8) olejové nádržky (6).
- Zpětnou olejovou hadici dát do zvláštní nádoby, která bude chytat vracející se proplachový olej.
- Do otevřené knotové komory (8) pomalu nalít 1/4 litru proplachového oleje nebo čističe za studena (např. Chlorothen NU nebo podobný).
- Po odsání proplachového oleje přivést do vývěvy stejnou cestou 1/4 litru speciálního oleje VCL 22.

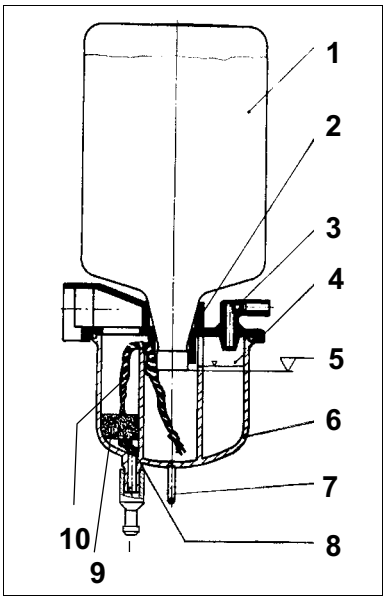

Copyright@GEA Farm Technologies GmbH
2025 - All rights reserved

Propláchnutí u kapkového mazání

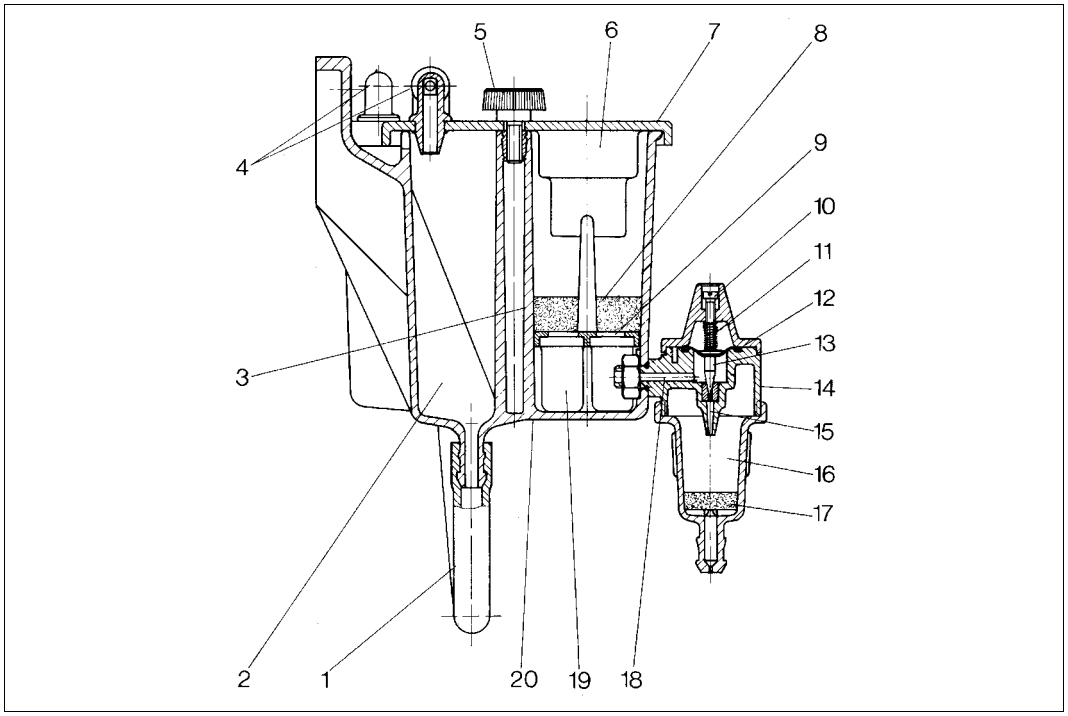

- Z bočního přívodu olejového regulačního ventilu (14) sundat podtlakovou hadičku.
- Uvolnit průhledítka z olejových regulačních ventilů.
- Olejové hadičky nesundávat.
- Odebrat pěnový filtr (17).
- Do otevřených průhledítek (16) nalít asi 1/8 litru proplachového oleje nebo čističe za studena (např. Clorothen NU nebo podobný). Do prostředního průhledítka (u 3 regulačních ventilů) nalít asi 1/4 litru proplachové tekutiny.
- Zapnout vývěvu.
- Po odsání proplachového oleje nechat nasát speciální olej VCL 22 o přibližném objemu průhledítka.
- Do průhledítka vložit nový pěnový filtr (17).
- Průhledítko (16) opět našroubovat na olejové regulační ventily (14).
- Na boční přívod olejového regulačního ventilu (14) nasunout podtlakovou hadičku.
- Na sítkovou vložku (9) nasunout nový pěnový filtr.

Po oplachu

- Na vtokové koleno prázdné olejové nádobky nastrčit zpětnou olejovou hadici z odlučovače oleje.

Příprava na provoz

- Vývěvu nechat běžet asi 45 minut.
- U kapkového mazání po této době chodu nastavit na regulačních šroubech (10) každého olejového regulačního ventilu počet kapek (viz kapitola ”Nastavení”).

Copyright@GEA Farm Technologies GmbH
2025 - All rights reserved

9.6 Výměna rotoru vývěvy

Speciální nářadí

Sada nástrojů (7047-9900-000) Pro montáž / demontáž rotoru A) RPS 400 - RPS 2100 B) RPS 2800	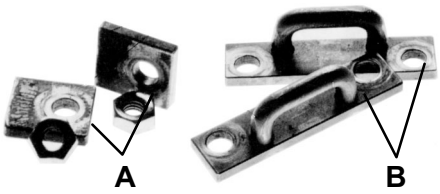
Narážecí pouzdro (7047-1026-020) Pro ložiskový štít k uvolnění rotoru	
Vyrážecí trn (7047-9869-000) Pro demontáž vývěvy	

Demontáž / montáž

Pozor!

Demontáž / montáž rotoru se musí provádět v poloze na zádech!

Namontovat plotničky a stahovák nasadit na ložiskový štít (proti řemenici).

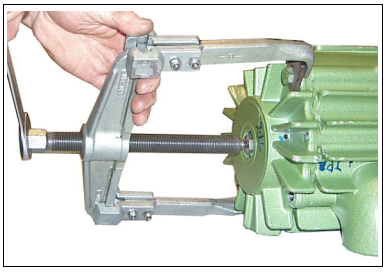

Odšroubovat šrouby ložiskového štítu na straně řemenice.

Ložiskový štít na straně řemenice vytlačit ven.

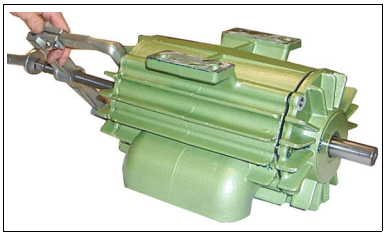

Přitom se rotor uvolní z ložiska na vnitřní ploše skříně vývěvy a ze skříně vývěvy.

Tím se zabrání, aby rotor (kvůli jeho excentrickému uložení) nespadnul na vnitřní plochu skříně vývěvy a nezpůsobil tak nějaké poškození.

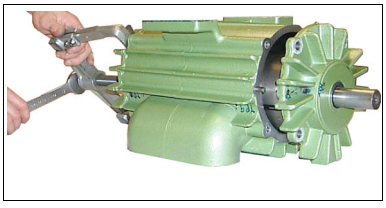

Při montáži se rotor protáhne skříní a natlačí se do ložiska na straně větráku.

Pozor!

Plochy mezi ložiskovými štíty a skříní utěsnit při montáži pomocí Loctite 573 (objednací číslo 6985-0605-350)!

Copyright@GEA Farm Technologies GmbH
2025 - All rights reserved

RPS 400 - RPS 2100

Demontáž	Montáž
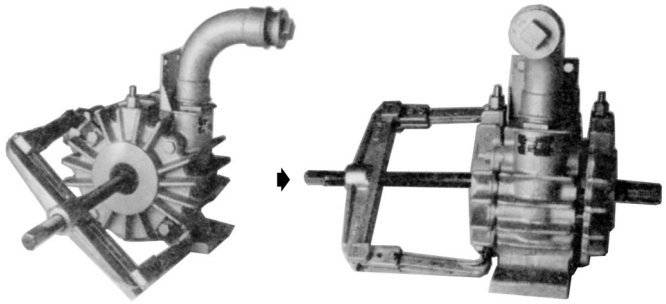	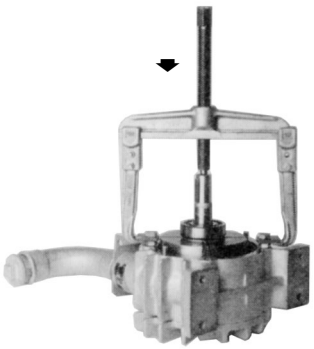

Při montáži rotoru vložit pod plotničky šestihrannou matici!

RPS 2800

Demontáž	Montáž
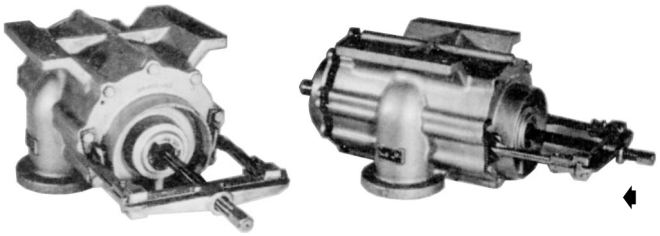	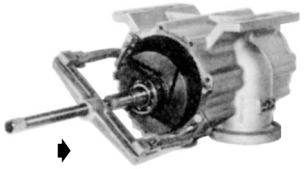

Kontrola velikosti mezery

Pro zaručení spolehlivé funkce a dopravního výkonu se po montáži lamel popř. rotoru musí pomocí měrky zkontrolovat mezera (A) mezi rotorem a vnitřní plochou skříně vývěvy.

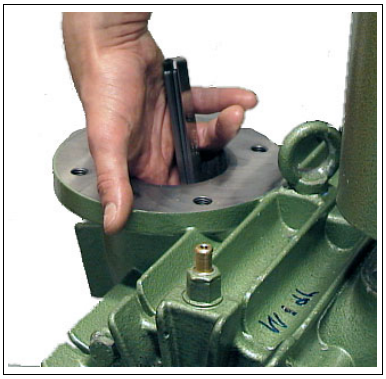

Rozměry mezery (A):

- minimálně 0,05 mm
- maximálně 0,09 mm

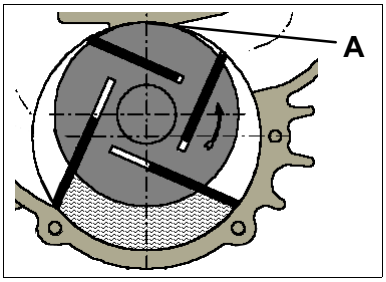

Copyright@GEA Farm Technologies GmbH
2025 - All rights reserved

9.7 Výměna lamel

Po vytažení rotoru se dají vytáhnout i lamely. Ty mohou za jistých okolností díky přídržné síle oleje držet velmi pevně. Pak lamely velmi opatrně vypáčit šroubovákem z drážek ven. Přitom se rotor v žádném případě nesmí poškodit ani poškrábat.

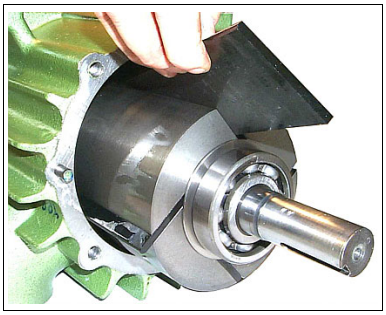

Nové lamely před nasazením potřít olejem tak, aby se na nich již před prvním spuštěním vytvořil olejový film.

Kromě toho je ještě nutné dát pozor na správné ustavení lamel. Lamely se musí vždy nasadit tak, aby zaoblenou hranou běžely proti skříni vývěvy.

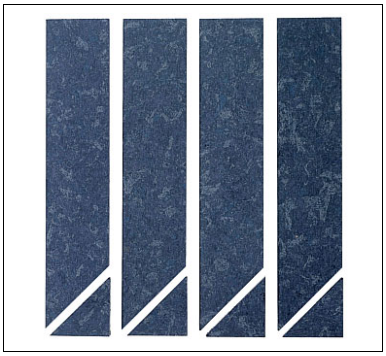

U 2dílných lamel je mimo to ještě nutné dbát na stejné ustavení vyrovnávacího trojúhelníku.

9.8 Výměna ložisek

Speciální nářadí

Stahovací přípravek (7047-9970-000) Pro kuličková ložiska (vývěvy do RPS 2100)	
Narážecí pouzdro (7047-1026-010) Pro kuličkové ložisko	

Demontáž / montáž

Je-li mezera (A) mezi vnějším kroužkem ložiska a rotorem pro standardní stahovák (RPS 1500-2100) příliš malá, tak se musí použít stahovací přípravek 7047-9970-000.

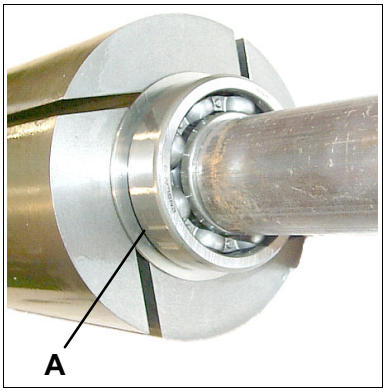

Při nasazování nového ložiska je nutné použít narážecí pouzdro (7047-1026-010).

Přitom se musí sledovat, aby pouzdro působilo pouze na vnitřní kroužek ložiska. V opačném případě by mohlo dojít k poškození ložiska.

Copyright@GEA Farm Technologies GmbH
2025 - All rights reserved

10 Vyřazení z provozu

Po vyřazení z provozu všechny komponenty přiměřeně a podle platných místních předpisů pro zacházení s odpady zlikvidovat.

11 Náhradní díly

11.1 Soustrojí

Soustrojí ”RPS 400”

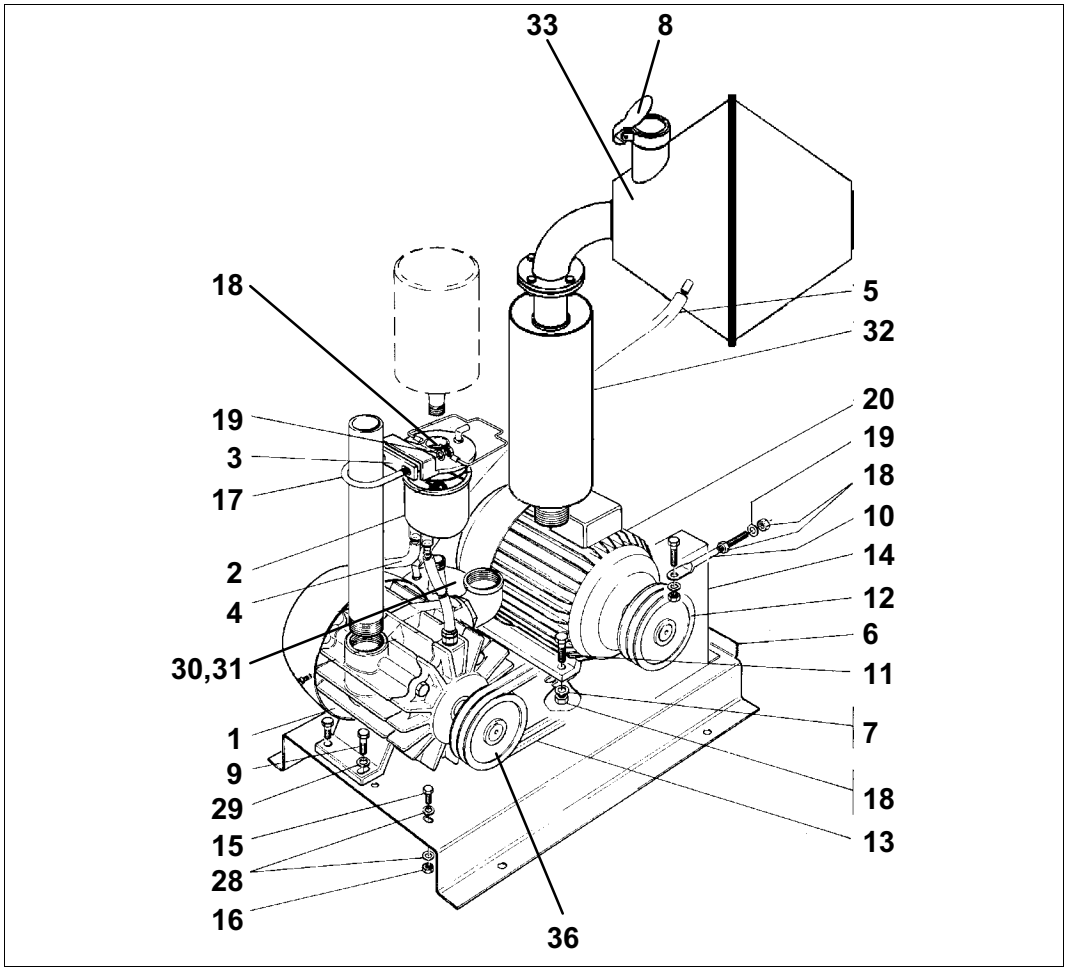

Copyright@GEA Farm Technologies GmbH
2025 - All rights reserved

Poz.	Objednací číslo		Popis	
	7047-1150-290		Soustrojí vývěvy kompl.	
0010	7047-1350-150		Vývěva kompl.	RPS 230-400
0020	7047-1010-030		Olejová nádržka kompl.	
0030	7009-3271-070		Příložka	1-1 1/2in
0040	0018-2629-750	**X**	Hadička	6,5x3,25x100
0050	0018-2757-750	**X**	Hadička	6,5x3,25x500
0060	7047-1003-080		Základna	pro ochranný kryt klínových řemenů
0070	0026-0439-300		Podložka	8,4x24x2
0080	7047-1935-020		Zpětná klapka kompl.	
0090	0019-6936-150		Šroub se šestihrannou hlavou	ISO 4017 M10x30
0100	7047-5913-000		Napínák	M8x135
0110	0019-6907-300		Šroub se šestihrannou hlavou	ISO 4017 M 8 x 30
0120	0021-4022-280		Řemenice kompl.	SPA 1T 106x1x24
0130	0021-4337-790	**X**	Klínový řemen	DIN 2215 13x1000
0140	7047-1427-010		Ochranný kryt klínových řemenů	RPS 400-1200
0150	0019-6841-300		Šroub se šestihrannou hlavou	ISO 4017 M 6 x 16
0160	0013-0276-300		Šestihranná matice	ISO 4032 M6
0170	0019-1876-300		Třmen	M 8-1 1/2 in
0180	0013-0278-300		Šestihranná matice	ISO 4032 M8
0190	0026-1345-300		Podložka	DIN 125 8,4
0200	7506-2206-030		Třífázový motor	230/400V, 1,1 kW, 1400upm
0280	0026-1343-300		Podložka	6,2x16x1,5
0290	0026-1348-300		Podložka	DIN 125 10,5
0300	0003-0267-800		Olejová nádobka kompl.	1,0l
0310	7045-2155-020		Držák svařený	
0320	7047-1344-029		Tlumič výfuku svař.	
0330	7047-1737-080		Odlučovač oleje kompl.	
0340	7046-2165-000		Sada upevňovacích dílů	
0350	7047-9901-050		Sada příslušenství	(pro utěsnění)
0360	0021-4023-280		Řemenice kompl.	SPA 1T 125x1x24 PN
	0024-5443-000		Nalepovací štítek	RPS 400
	0024-5220-000		Popiska ”šipka”	40
	0024-6161-020		Firemní štítek	
X -	**Spotřební díl, výměna při pravidelném servisu.**			

Copyright@GEA Farm Technologies GmbH
2025 - All rights reserved

Soustrojí ”RPS 800”

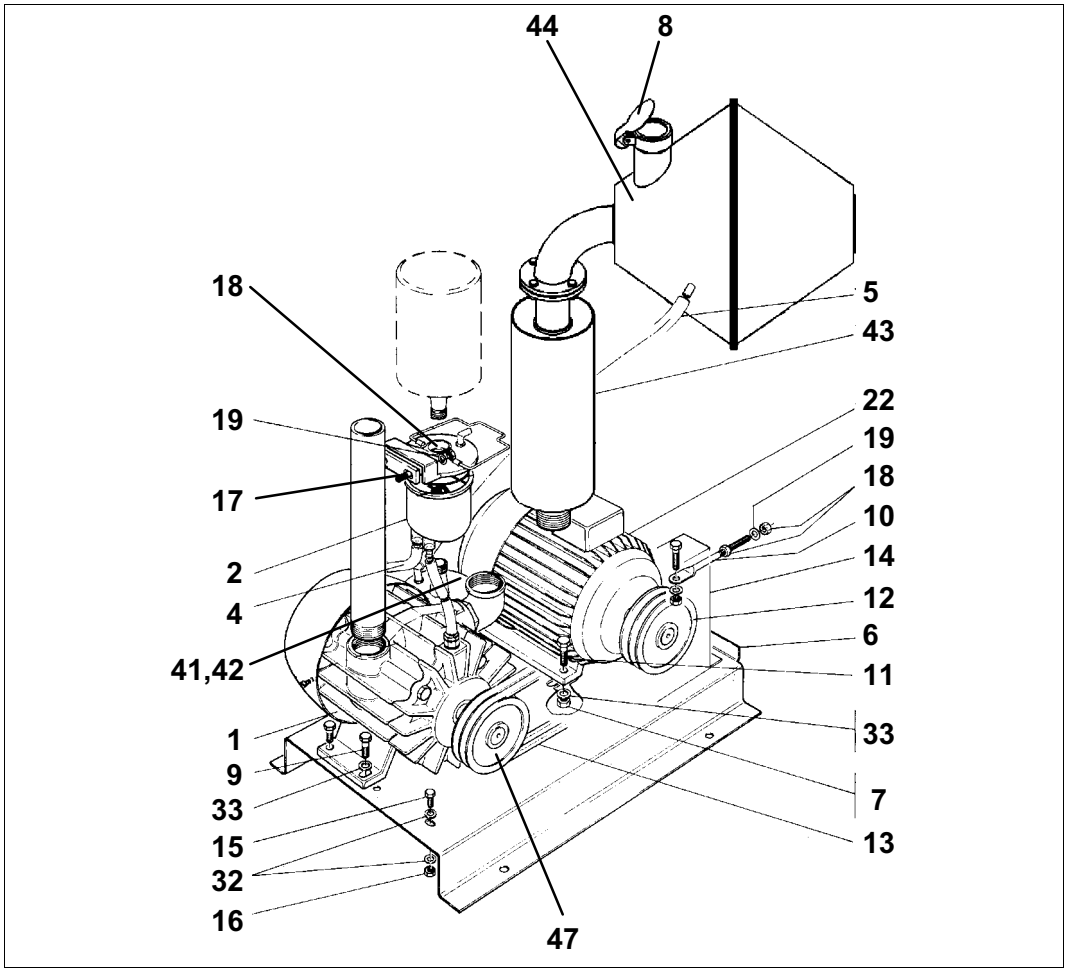

Copyright@GEA Farm Technologies GmbH
2025 - All rights reserved

Poz.	Objednací číslo		Popis	
	7048-1150-370		Soustrojí vývěvy kompl.	
0010	7049-1350-150		Vývěva kompl.	RPS 600-1200
0020	7047-1010-030		Olejová nádržka kompl.	
0040	0018-2756-750	**X**	Hadička	6,5x3,25x165
0050	0018-2757-750	**X**	Hadička	6,5x3,25x500
0060	7047-1003-080		Základna	pro ochranný kryt klínových řemenů
0070	0013-0279-300		Šestihranná matice	ISO 4032 M10
0080	7047-1935-020		Zpětná klapka kompl.	
0090	0019-6936-150		Šroub se šestihrannou hlavou	ISO 4017 M10 x 30
0100	7047-5913-000		Napínák	M8x135
0110	0019-6937-300		Šroub se šestihrannou hlavou	ISO 4017 M10 x 30
0120	0021-4037-280		Řemenice kompl.	SPA 1T 95x2x28 PN
0130	0021-4549-810	**X**	Sada úzkých klínových řemenů	DIN 7753 Spa1000lw
0140	7047-1427-010		Ochranný kryt klínových řemenů	RPS 400-1200
0150	0019-6841-300		Šroub se šestihrannou hlavou	ISO 4017 M 6 x 16
0160	0013-0276-300		Šestihranná matice	ISO 4032 M6
0170	0019-6907-300		Šroub se šestihrannou hlavou	ISO 4017 M 8 x 30
0180	0013-0278-300		Šestihranná matice	ISO 4032 M8
0190	0026-1345-300		Podložka	DIN 125 8,4
0220	7506-2206-050		Třífázový motor	230/400 V, 2,2 Kw, 1440upm
0320	0026-1343-300		Podložka	6,2x16x1,5
0330	0026-1348-300		Podložka	DIN 125 10,5
0410	0003-0267-800		Olejová nádobka kompl.	1,0l
0420	7045-2155-020		Držák svařený	
0430	7047-1344-029		Tlumič výfuku svař.	
0440	7047-1737-080		Odlučovač oleje kompl.	
0450	7047-9901-050		Sada příslušenství	(pro utěsnění)
0460	7046-2165-000		Sada upevňovacích dílů	
0470	0021-3997-280		Řemenice kompl.	SPA 1T 112x2x24 PN
0480	0018-2425-700	**X**	Pryžová spojka	58x70x100
0500	7050-2284-000		Zátka uzavírací	
0510	0018-4944-820		Úhlový spojovací kus na hadice	
0520	0026-2253-890		Zátka	
0570	0005-0205-900		Vývodka	PG16x10-14
	0024-5445-000		Nalepovací štítek	RPS 800
	0024-5220-000		Popiska ”šipka”	40
	0024-6161-020		Firemní štítek	
X -	**Spotřební díl, výměna při pravidelném servisu.**			

Copyright@GEA Farm Technologies GmbH
2025 - All rights reserved

Soustrojí ”RPS 1200”

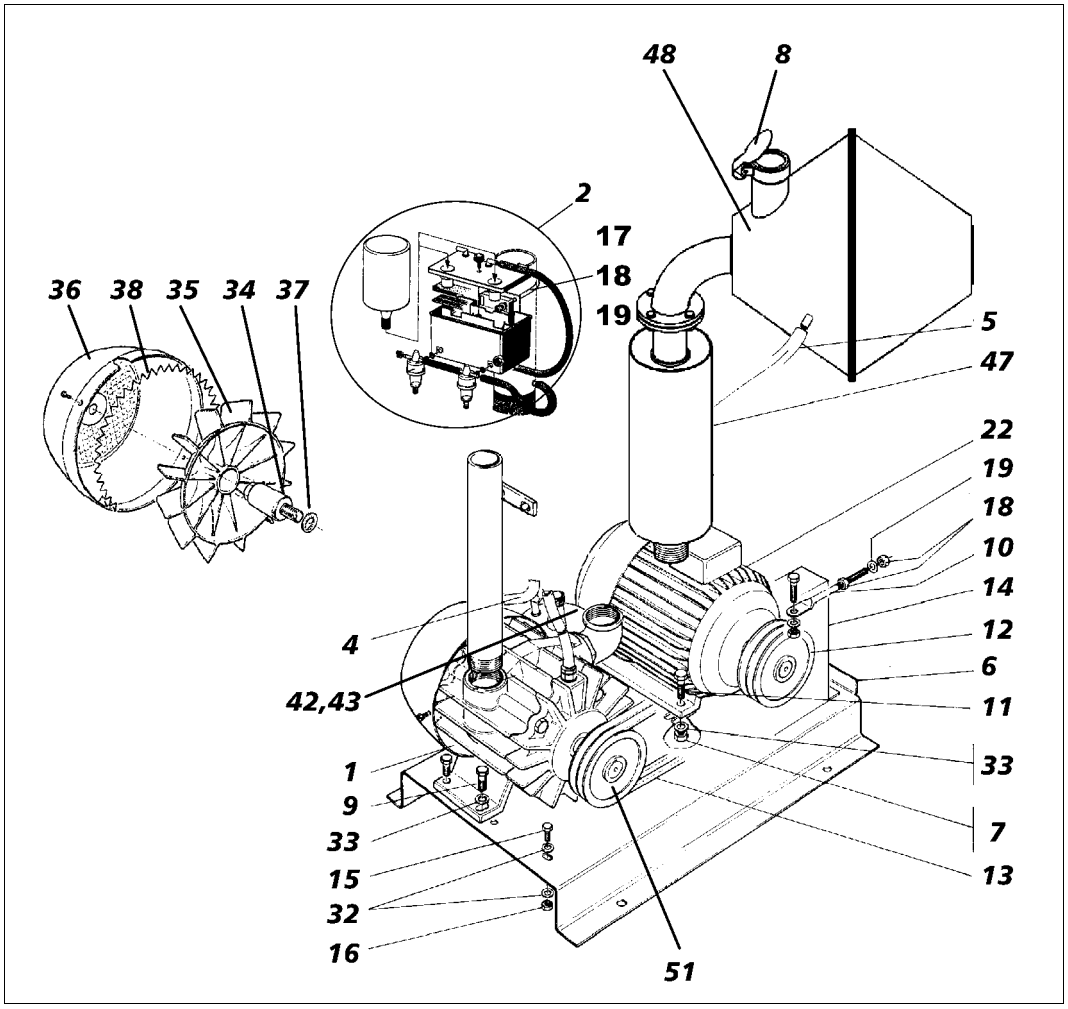

Copyright@GEA Farm Technologies GmbH
2025 - All rights reserved

Poz.	Objednací číslo		Popis	
	7049-1150-430		Soustrojí vývěvy kompl.	
0010	7049-1350-150		Vývěva kompl.	RPS 600-1200
0020	7049-1010-010		Olejová nádržka kompl.	
0030	7050-2284-000		Zátka uzavírací	
0040	0018-2756-750	X	Hadička	6,5x3,25x165
0050	0018-2757-750	X	Hadička	6,5x3,25x500
0060	7047-1003-080		Základna	pro ochranný kryt klínových řemenů
0070	0013-0279-300		Šestihranná matice	ISO 4032 M10
0080	7047-1935-020		Zpětná klapka kompl.	
0090	0019-6936-150		Šroub se šestihrannou hlavou	ISO 4017 M10 x 30
0100	7047-5913-000		Napínák	M8x135
0110	0019-6937-300		Šroub se šestihrannou hlavou	ISO 4017 M10 x 30
0120	0021-4038-280		Řemenice kompl.	SPA 1T 112x2x28 PN
0130	0021-4549-810	X	Sada úzkých klínových řemenů	DIN 7753 Spa1000lw
0140	7047-1427-010		Ochranný kryt klínových řemenů	RPS 400-1200
0150	0019-6841-300		Šroub se šestihrannou hlavou	ISO 4017 M 6 x 16
0160	0013-0276-300		Šestihranná matice	ISO 4032 M6
0170	0019-6907-300		Šroub se šestihrannou hlavou	ISO 4017 M 8 x 30
0180	0013-0278-300		Šestihranná matice	ISO 4032 M8
0190	0026-1345-300		Podložka	DIN 125 8,4
0220	7506-2206-060		Třífázový motor	230/400 V, 3,00kw, 1430upm
0320	0026-1343-300		Podložka	6,2x16x1,5
0330	0026-1348-300		Podložka	DIN 125 10,5
0340	7049-1404-010		Prodloužení hřídele	
0350	7049-1309-000		Lopatkové kolo větráku kompl.	
0360	7049-1696-000		Kryt větráku	
0370	0026-5674-170		Vějířová podložka	DIN 6798 J13
0380	7049-1111-000		Ochranný drát	
0420	7045-2155-020		Držák svařený	
0430	0003-0267-800		Olejová nádobka kompl.	1,0l
0440	0018-2425-700		Pryžová spojka	58x70x100
0450	0018-4794-750	X	Hadička	6,5x3,25x350
0460	0018-4944-820		Úhlový spojovací kus na hadice	9
0470	7047-1344-029		Tlumič výfuku svař.	
0480	7047-1737-080		Odlučovač oleje kompl.	
0490	7047-9901-050		Sada příslušenství	(pro utěsnění)
0500	7046-2165-000		Sada upevňovacích dílů	
0510	0021-4036-280		Řemenice kompl.	SPA 1T 100x2x24 PN
0560	0005-0205-900		Vývodka	PG16x10-14
	0024-5446-000		Nalepovací štítek	RPS 1200
	0024-5220-000		Popiska ”šipka”	40
	0024-6161-020		Firemní štítek	
X -	**Spotřební díl, výměna při pravidelném servisu.**			

Copyright@GEA Farm Technologies GmbH
2025 - All rights reserved

Soustrojí ”RPS 1500”

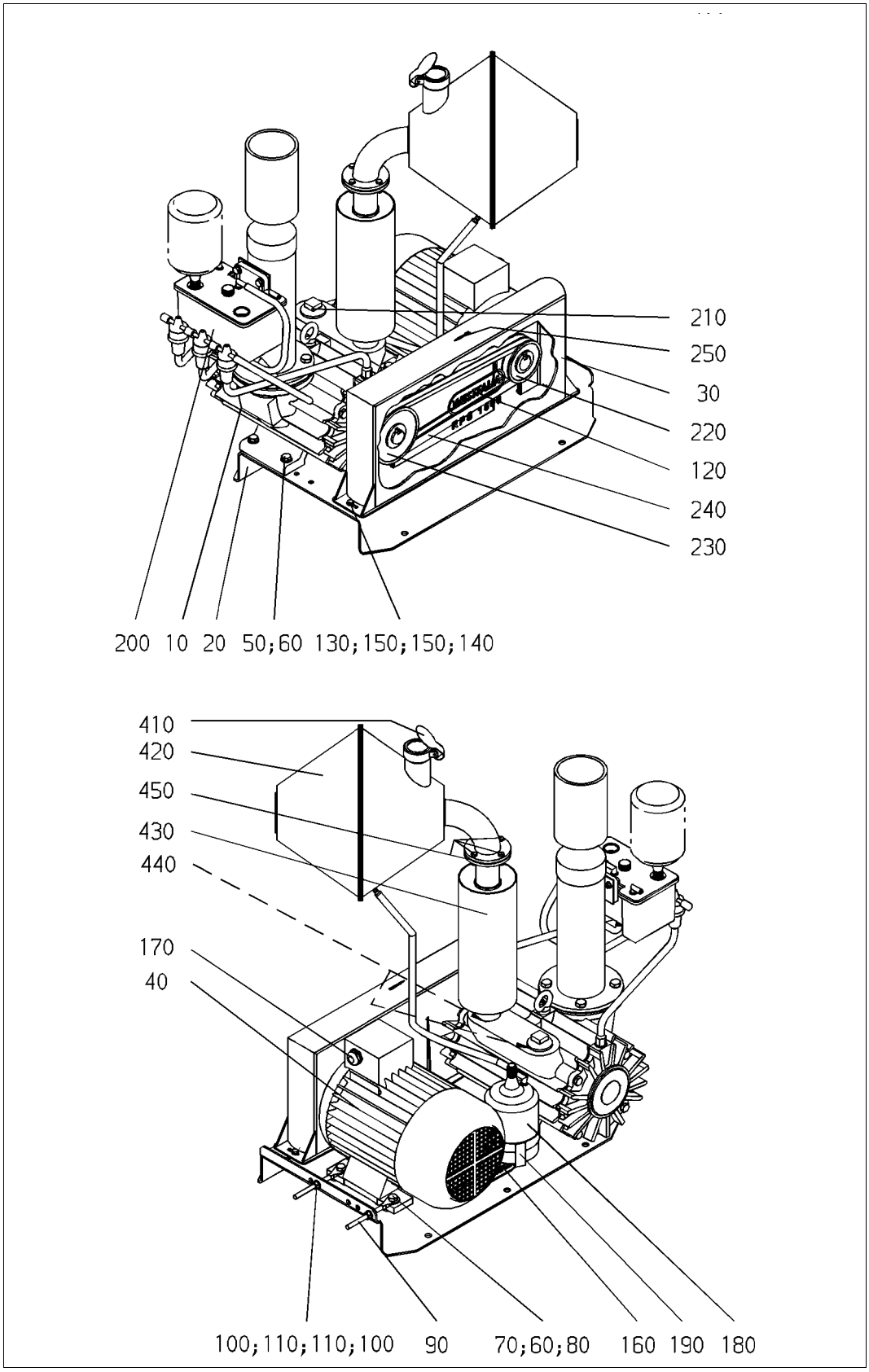

Copyright@GEA Farm Technologies GmbH
2025 - All rights reserved

Poz.	Objednací číslo		Popis	
	7043-1150-000		Soustrojí vývěvy kompl.	
0010	7043-1350-000		Vývěva kompl.	RPS 1500-2100
0020	7047-1003-080		Základna	pro ochranný kryt klínových řemenů
0030	7047-1427-010		Ochranný kryt klínových řemenů	RPS 400-1200
0040	7506-2206-070		Třífázový motor	400/690V, 4,00Kw, 1450upm
0050	0019-6936-150		Šroub se šestihrannou hlavou	ISO 4017 M10 x 30
0060	0026-1348-300		Podložka	DIN 125 10,5
0070	0019-6938-300		Šroub se šestihrannou hlavou	ISO 4017 M10 x 35
0080	0013-0279-300		Šestihranná matice	ISO 4032 M10
0090	7047-5913-000		Napínák	M8x135
0100	0013-0278-300		Šestihranná matice	ISO 4032 M8
0110	0026-1345-300		Podložka	DIN 125 8,4
0120	0024-5448-000		Nalepovací štítek	RPS 1500
0130	0019-6841-300		Šroub se šestihrannou hlavou	ISO 4017 M 6 x 16
0140	0013-0276-300		Šestihranná matice	ISO 4032 M6
0150	0026-1343-300		Podložka	6,2x16x1,5
0160	0024-6161-020		Firemní štítek	
0170	0005-0205-900		Vývodka	PG16x10-14
0180	0003-0267-800		Olejová nádobka kompl.	1,0l
0190	7045-2155-020		Držák svařený	
0200	7050-3200-020		Sada dílů pro přestavbu	Přimazávač RPS 1500-2800 3násobný
0210	0018-0994-260		Zátka	
0220	0021-3997-280		Řemenice kompl.	SPA 1T 95x2x28 PN
0230	0021-3268-280		Řemenice kompl.	SPA 1T 132x2x28 PN
0240	0021-3272-810	**X**	Sada úzkých klínových řemenů	DIN 7753 SPA 1000 Lw
0250	0024-5220-000		Popiska ”šipka”	40
0260	6965-0335-340		Paleta	490x 800
0270	0026-1388-000		Podložka	9x21x1
0280	0019-5576-300		Šroub s plochou hlavou	DIN 603 M 8 x 30
0300	0024-6172-000		Nalepovací štítek	stohovatelnost max.2
0410	7047-1935-020		Zpětná klapka kompl.	
0420	7047-1737-080		Odlučovač oleje kompl.	
0430	7047-1344-029		Tlumič výfuku svař.	
0440	7047-9901-050		Sada příslušenství	(pro utěsnění)
0450	7046-2165-000		Sada upevňovacích dílů	
0470	7043-5003-000		Sada nalepovacích štítků	
X -	**Spotřební díl, výměna při pravidelném servisu.**			

Copyright@GEA Farm Technologies GmbH
2025 - All rights reserved

Soustrojí ”RPS 2100”

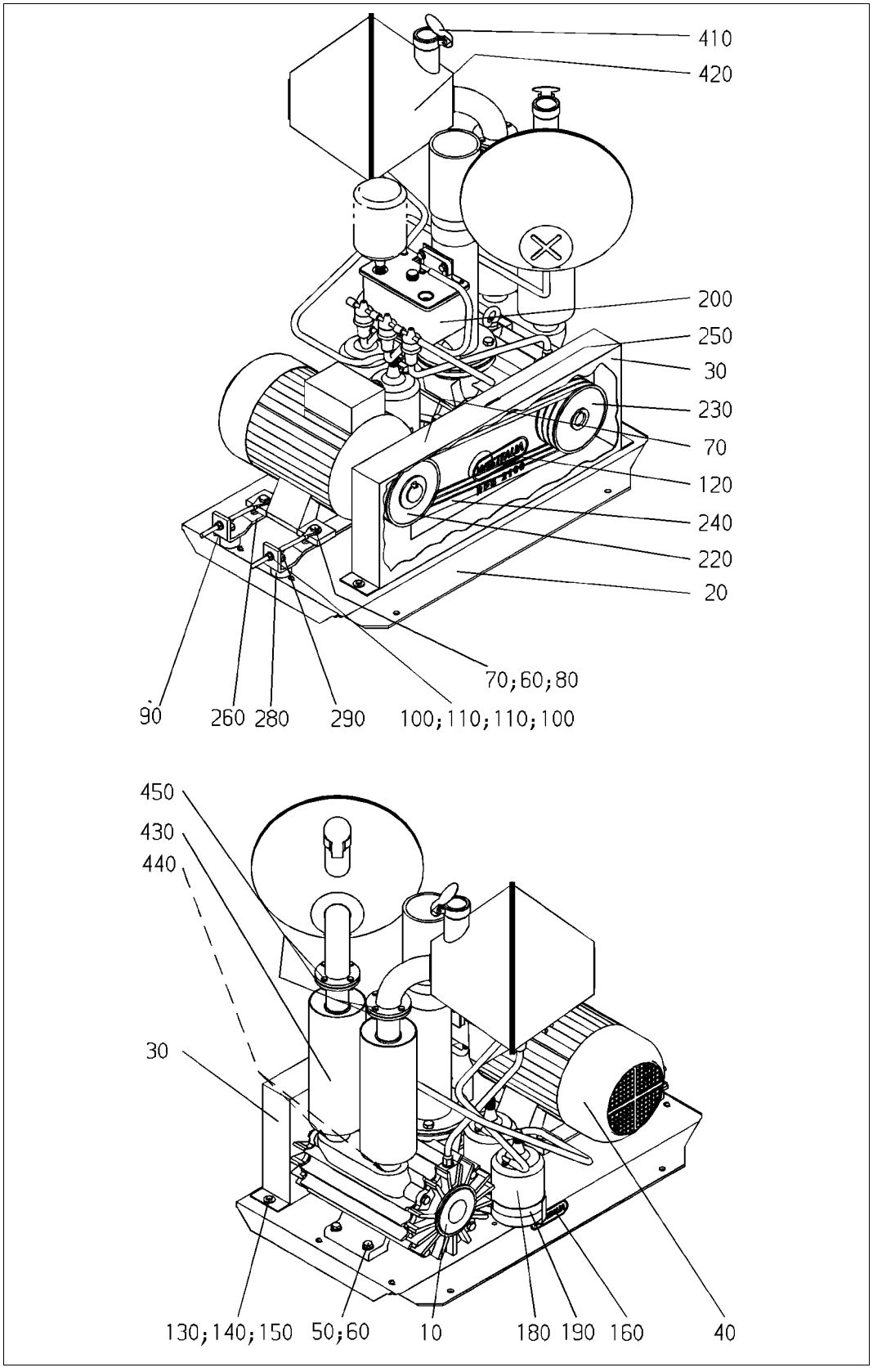

Copyright@GEA Farm Technologies GmbH
2025 - All rights reserved

Poz.	Objednací číslo		Popis	
	7043-1150-010		Soustrojí vývěvy kompl.	
0010	7043-1350-000		Vývěva kompl.	RPS 1500-2100
0020	7050-1003-010		Základna	
0030	0021-4272-040		Ochranný kryt klínových řemenů svař.	663x250x75
0040	7506-2206-080		Třífázový motor	400/690V, 5,5Kw 1450upm
0050	0019-6937-300		Šroub se šestihrannou hlavou	ISO 4017 M10 x 30
0060	0026-1348-300		Podložka	DIN 125 10,5
0070	0019-6938-300		Šroub se šestihrannou hlavou	ISO 4017 M10 x 35
0080	0013-0279-300		Šestihranná matice	ISO 4032 M10
0090	7047-5913-000		Napínák	M8x135
0100	0013-0278-300		Šestihranná matice	ISO 4032 M8
0110	0026-1345-300		Podložka	DIN 125 8,4
0120	0024-6269-000		Nalepovací štítek	RPS 2100
0130	0019-6840-300		Šroub se šestihrannou hlavou	ISO 4017 M 6 x 12
0140	0026-1324-190		Pérovka	DIN 127 A 6
0150	0026-1341-300		Podložka	6,2x22x2
0160	0024-6161-020		Firemní štítek	
0180	0003-0267-800		Olejová nádobka kompl.	1,0l
0190	7045-2155-020		Držák svařený	
0200	7050-3200-020		Sada dílů pro přestavbu	Olej RPS 1500-2800 3násobný
0220	0021-4026-280		Řemenice kompl.	SPA 1T 140x3x38 PN
0230	0021-3089-280		Řemenice kompl.	SPA 1T DIN 2211 140x3x28 PN
0240	0021-4553-810	**X**	Sada úzkých klínových řemenů	DIN 7753 Spa1357lw
0250	0024-5220-000		Popiska ”šipka”	40
0260	7050-1961-020		Napínací kolejnice	
0280	7047-1018-030		Podložka	
0290	0019-6513-300		Šroub se šestihrannou hlavou	ISO 4014 M10 x 45
0320	7094-9922-000		Sada dílů v balení	
0410	7047-1935-020		Zpětná klapka kompl.	
0420	7047-1737-080		Odlučovač oleje kompl.	
0430	7047-1344-029		Tlumič výfuku svař.	
0440	7047-9901-050		Sada příslušenství	(pro utěsnění)
0450	7046-2165-000		Sada upevňovacích dílů	
0470	7043-5003-000		Sada nalepovacích štítků	
X -	**Spotřební díl, výměna při pravidelném servisu.**			

Copyright@GEA Farm Technologies GmbH
2025 - All rights reserved

Soustrojí ”RPS 2800”

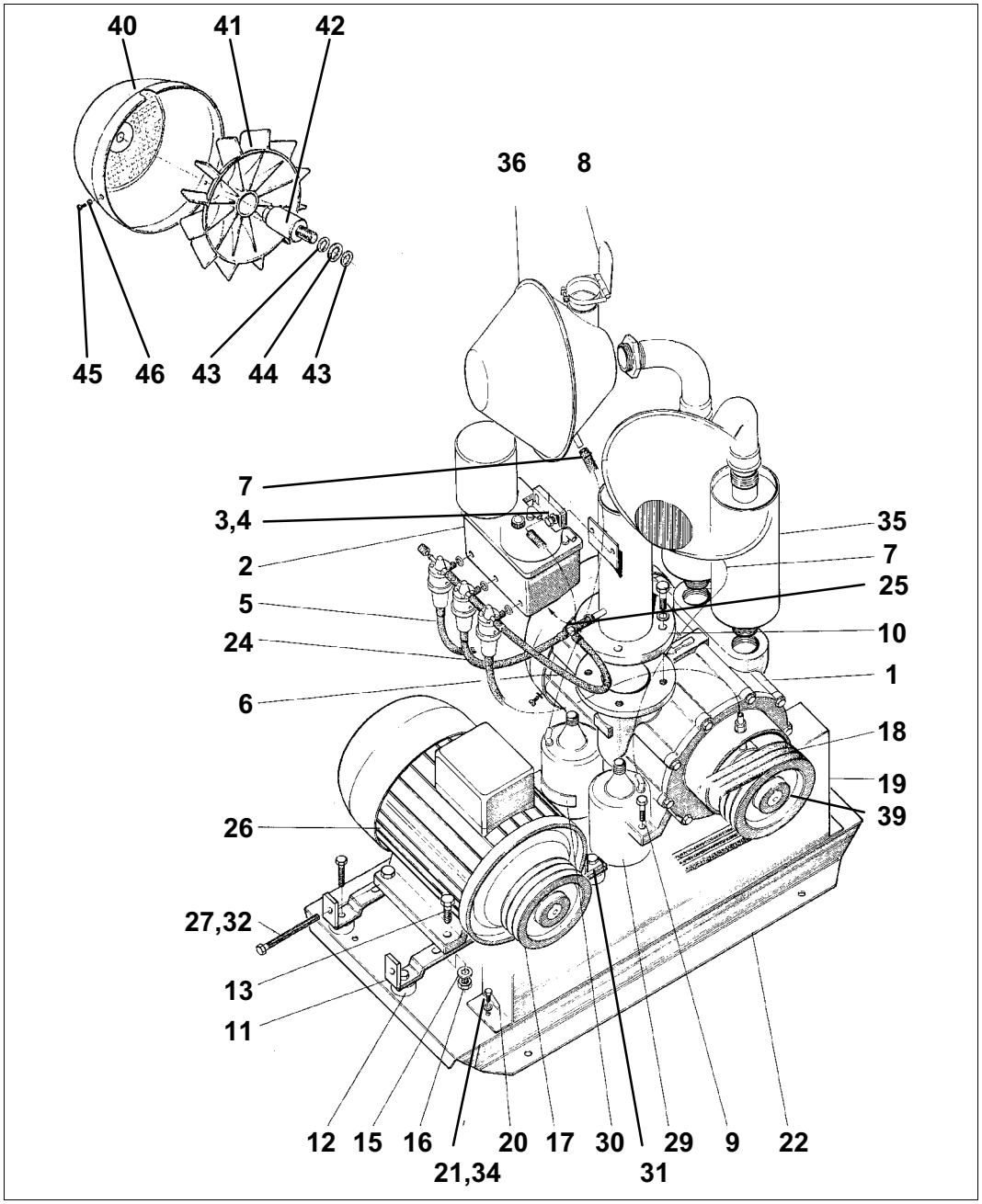

Copyright@GEA Farm Technologies GmbH
2025 - All rights reserved

Poz.	Objednací číslo		Popis	
	7050-1150-120		Soustrojí vývěvy kompl.	
1	7050-1350-060		Vývěva kompl.	RPS 1500-2800
2	7050-1010-010		Olejová nádržka kompl.	
3	0026-1345-300		Podložka	DIN 125 8,4
4	0019-6903-150		Šroub se šestihrannou hlavou	ISO 4017 M 8 x 20
5	0018-2757-750	X	Hadička	6,5x3,25x500
6	0018-4791-750	X	Hadička	6,5x3,25x300
7	0018-2757-750	X	Hadička	6,5x3,25x500
8	7047-1935-020		Zpětná klapka kompl.	
9	0019-6937-300		Šroub se šestihrannou hlavou	ISO 4017 M10 x 30
10	0018-3149-820		T-spojovací kus	
11	7050-1961-020		Napínací kolejnice	
12	7047-1018-030		Podložka	
13	0019-6938-300		Šroub se šestihrannou hlavou	ISO 4017 M10 x 35
15	0026-1348-300		Podložka	DIN 125 10,5
16	0013-0279-300		Šestihranná matice	ISO 4032 M10
17	0021-4026-280		Řemenice kompl.	SPA 1T 140x3x38 PN
18	0021-4501-810	X	Sada úzkých klínových řemenů	DIN 7753 Spa1382lw
19	0021-4272-040		Ochranný kryt klínových řemenů svař.	663x250x75
20	0019-6840-300		Šroub se šestihrannou hlavou	ISO 4017 M 6 x 12
21	0026-1324-190		Pérovka	DIN 127 A 6
23	0024-5514-000		Nalepovací štítek	RPS 2800
24	0018-2756-750	X	Hadička	6,5x3,25x165
25	7050-2284-000		Zátka uzavírací	
26	7506-2206-090		Třífázový motor	400/690V, 7,5 Kw, 1450upm
27	7047-5913-000		Napínák	M8x135
29	0003-0267-800		Olejová nádobka kompl.	1,0l
30	7045-2155-020		Držák svařený	
31	0019-6513-300		Šroub se šestihrannou hlavou	ISO 4014 M10 x 45
32	0013-0278-300		Šestihranná matice	ISO 4032 M8
34	0026-1341-300		Podložka	6,2x22x2
35	7047-1344-029		Tlumič výfuku svař.	
36	7047-1737-080		Odlučovač oleje kompl.	
37	7046-2165-000		Sada upevňovacích dílů	
38	7047-9901-050		Sada příslušenství	(pro utěsnění)
39	0021-4027-200		Řemenice kompl.	SPA 1T 160x3x30 PN
40	7050-1696-000		Kryt větráku	
41	7049-1309-000		Lopatkové kolo větráku kompl.	
42	7049-1404-010		Prodloužení hřídele	
43	0026-1328-190		Pérovka	DIN 127 A12
44	0026-1371-300		Podložka	DIN 125 13
45	0019-2491-300		Šroub s plochou hlavou	ISO 1580 M 5 x 8
46	0026-1323-300		Pérovka	DIN 127 B 5
	7050-1003-010		Základna	
	0024-6161-020		Firemní štítek	
X -	**Spotřební díl, výměna při pravidelném servisu.**			

Copyright@GEA Farm Technologies GmbH
2025 - All rights reserved

11.2 Vývěva kompl.

Vývěva kompl. ”RPS 400”

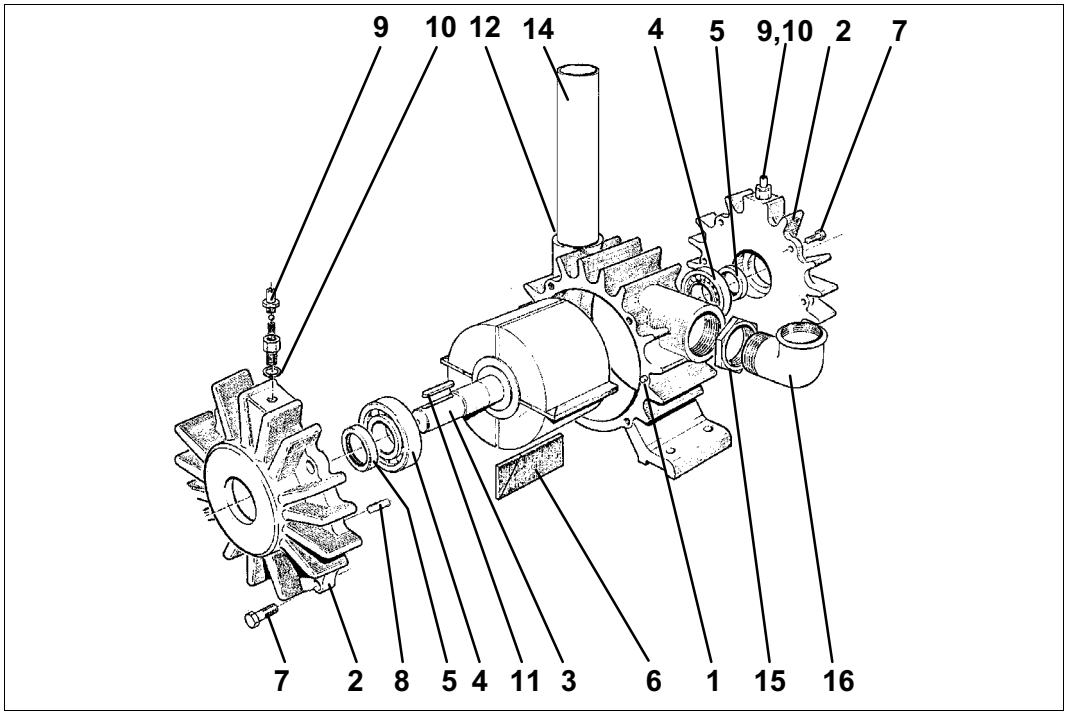

Poz.	Objedna. číslo		Popis	
1	7047-1001-000		Skříň vývěvy	
2	7049-1120-010		Ložiskový štít	
3	7047-1200-000		Rotor kompl.	
4	0011-6306-000		Radiální kuličkové ložisko	6306 DIN 625
5	0004-5542-750	**X**	Gufero	BAFUD 28X 47X10
6	7047-9926-050	**X**	Sada lamel	(4X 7047-1204-020)
7	0019-6935-300		Šroub se šestihrannou hlavou	M10 X 25, ISO 4017
8	0026-1102-030		Válcový kolík	8H8X24, DIN 7
9	7045-2045-000		Nátrubek	
10	0004-1871-720		Těsnění	10 X 22 X2
11	0026-1743-160		Pero	A 8 X 7 X 40, DIN 6885
12	0024-6190-000		Typový štítek	35X70 - RPS 230-400
14	7047-1017-018		Potrubí	1 1/2IN
15	0013-1028-250		Kontra matice	P4-1 1/2IN, EN 10242
16	0018-0025-250		Úhelník	A4-1 1/2IN
17	0026-2132-890		Zátka	52 X37
X -	**Spotřební díl, výměna při pravidelném servisu.**			

Copyright@GEA Farm Technologies GmbH
2025 - All rights reserved

Vývěva kompl. ”RPS 800” / ”RPS 1200”

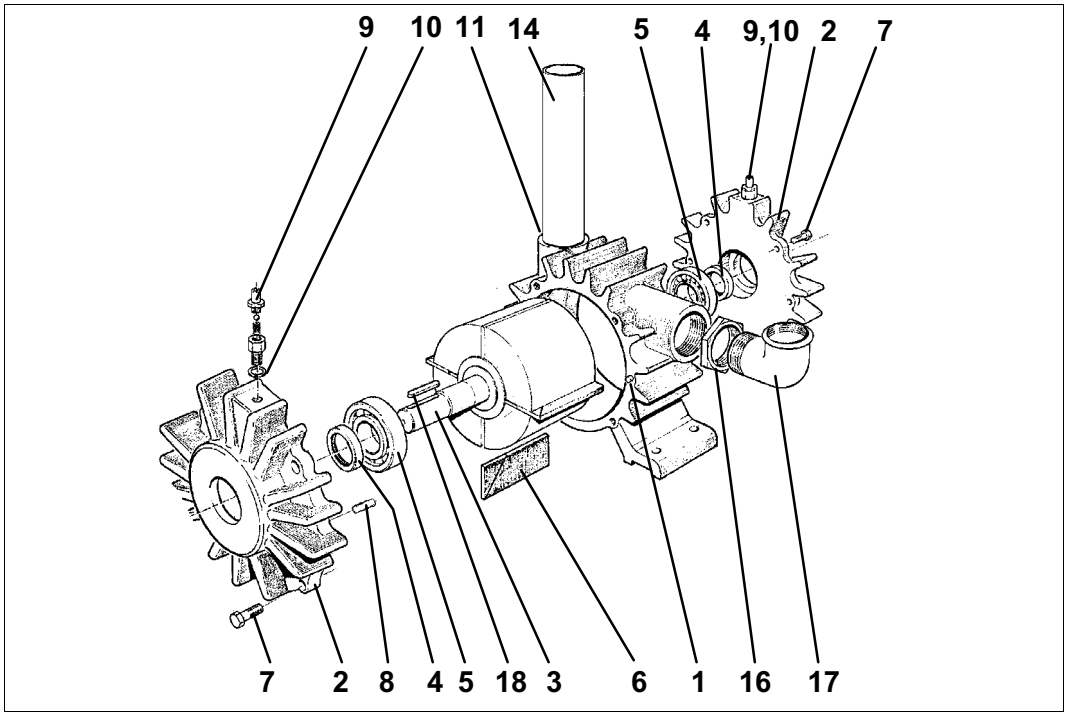

Poz.	Objedna. číslo		Popis	
1	7049-1001-010		Skříň vývěvy	
2	7049-1120-010		Ložiskový štít	
3	7049-1200-030		Rotor kompl.	
4	0004-5542-750	**X**	Gufero	BAFUD 28X 47X10
5	0011-6306-000		Radiální kuličkové ložisko	6306, DIN 625
6	7049-9926-120	**X**	Sada lamel	RPS 600-1200 (2dílná)
7	0019-6935-300		Šroub se šestihrannou hlavou	M10 X 25, ISO 4017
8	0026-1102-030		Válcový kolík	8H8X24, DIN 7
9	7045-2045-000		Nátrubek	
10	0004-1871-720		Těsnění	10 X 22 X 2
11	0024-6191-000		Typový štítek	35X70 - RPS 600-1200
14	7049-5574-000		Trubka svařená	2IN
15	0019-5382-050		Šroub s okem	M10, DIN 580
16	0013-1028-250		Kontra matice	P4-1 1/2IN, EN 10242
17	0018-0025-250		Úhelník	A4-1 1/2IN
18	0026-1743-160		Pero	A 8 X 7 X 40, DIN 6885
19	0019-2493-300		Šroub s plochou hlavou	M 5 X 12, ISO 1580
20	0026-2446-890		Zátka	64,3X35
21	6966-0665-150		Lisovaný díl	49
X -	**Spotřební díl, výměna při pravidelném servisu.**			

Copyright@GEA Farm Technologies GmbH
2025 - All rights reserved

Vývěva kompl. ”RPS 1500” / ”RPS 2100”

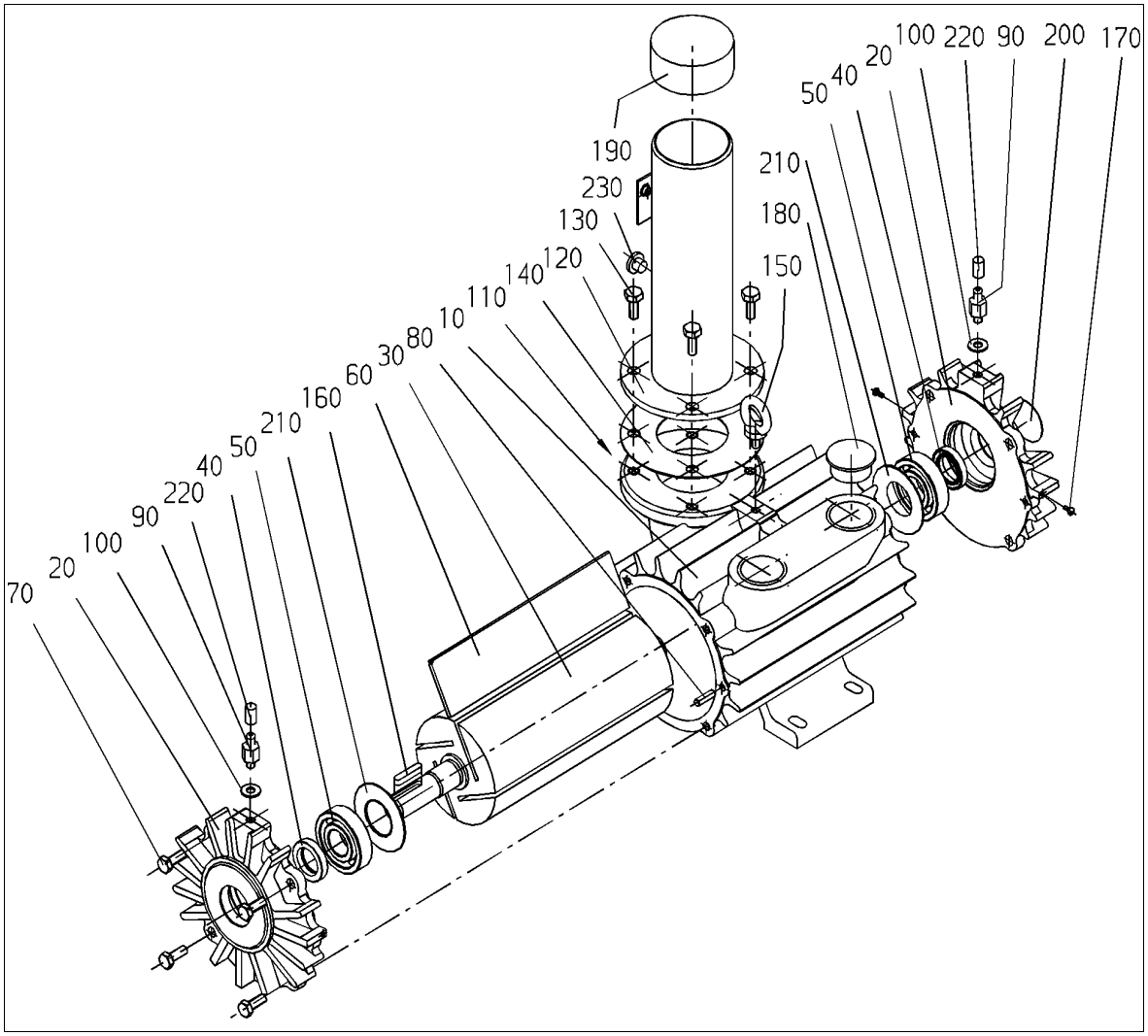

Copyright@GEA Farm Technologies GmbH
2025 - All rights reserved

Poz.	Objedna. číslo		Popis	
10	7043-1001-000		Skříň vývěvy	RPS1500-2100 / D155X280
20	7043-1120-000		Ložiskový štít	RPS1500-2100 / D155 E15
30	7043-1200-000		Rotor kompl.	RPS1500-2100 / D28 / D125X280
40	0004-3181-830	**X**	Gufero	BAUM 3X7 A30X 47X7
50	0011-6306-000		Radiální kuličkové ložisko	6306, DIN 625
60	7043-9926-010	**X**	Sada lamel	RPS1500-2100 (1dílná)
70	0019-6935-300		Šroub se šestihrannou hlavou	M10 X 25, ISO 4017
80	0026-1102-030		Válcový kolík	8H8X24, DIN 7
90	7045-2045-000		Nátrubek	
100	0004-1871-720		Těsnění	10 X 22 X 2
110	0024-6279-000		Typový štítek	35X70 - RPS 1400-2100
120	7050-5557-040		Příruba svař.	
130	0019-6968-300		Šroub se šestihrannou hlavou	M12 X 25, ISO 4017
140	0004-5251-700		Těsnění	80 X 160 X1
150	0019-5382-050		Šroub s okem	M10, DIN 580
160	0026-1743-160		Pero	A8 X 7 X 40, DIN 6885
170	0019-2493-300		Šroub s plochou hlavou	M 5 X 12, ISO 1580
180	0003-3647-800		Zátka	A 46
190	0026-2270-890		Zátka	92,9X37
200	6966-0665-150		Lisovaný díl	49
210	7043-2590-000		Ochranný kryt	RPS1500-2100, D40H7/D79,6X3,4
220	0026-2253-890		Zátka	9,5X23
230	7038-2777-010		Zátka	
X -	**Spotřební díl, výměna při pravidelném servisu.**			

Copyright@GEA Farm Technologies GmbH
2025 - All rights reserved

Vývěva kompl. ”RPS 2800”

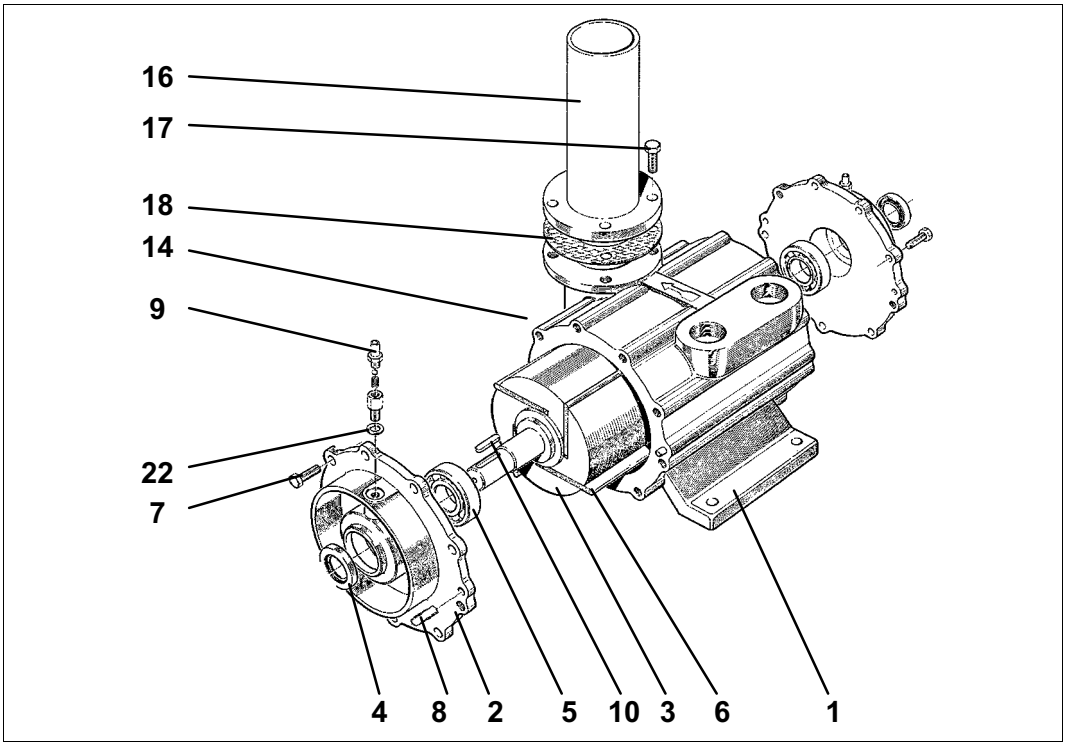

Poz.	Objednací číslo		Popis	
1	7050-1001-000		Skříň vývěvy	
2	7050-1120-010		Ložiskový štít	
3	7050-1200-000		Rotor kompl.	
4	0004-5546-830	**X**	Gufero	BAU3 35X 56X10/7
5	0011-6307-380		Radiální kuličkové ložisko	6307-C3, DIN 625
6	7050-9926-030	**X**	Sada lamel	7050-1204-050(4)
7	0019-6935-300		Šroub se šestihrannou hlavou	M10 X 25, ISO 4017
8	0026-1114-030		Válcový kolík	10H8X28, DIN 7
9	7045-2045-000		Nátrubek	
10	0026-1745-160		Pero	A 8 X 7 X 50, DIN 6885
11	0019-6839-300		Šroub se šestihrannou hlavou	M 6 X 10, ISO 4017
12	0026-1382-300		Podložka	6,4, DIN 125
13	0019-5382-050		Šroub s okem	M10, DIN 580
14	0024-6192-000		Typový štítek	35X70 - RPS 1500-2800
16	7050-5557-040		Příruba svař.	
17	0019-6968-300		Šroub se šestihrannou hlavou	M12 X 25, ISO 4017
18	0004-5251-700		Těsnění	80 X 160 X 1
19	0003-3647-800		Zátka	A 46
21	0026-2270-890		Zátka	92,9X37
22	0004-1871-720		Těsnění	10 X 22 X 2
X -	**Spotřební díl, výměna při pravidelném servisu.**			

Copyright@GEA Farm Technologies GmbH
2025 - All rights reserved

11.3 Sada příslušenství (ventilátor RPS 400-2100)

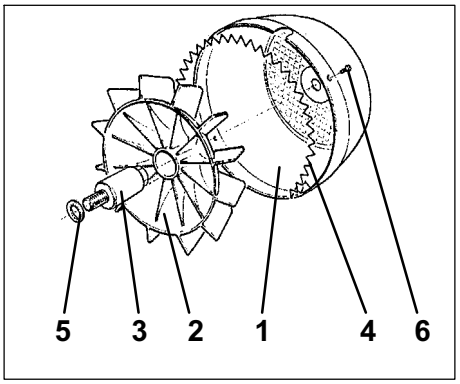

Poz.	Objednací číslo		Popis	
	7047-9901-200		Sada příslušenství	Ventilátor RPS 400-2100
10	7049-1696-000		Kryt větráku	
20	7049-1309-000		Lopatkové kolo větráku kompl.	
30	7049-1404-010		Prodloužení hřídele	
40	7049-1111-000		Ochranný drát	
50	0026-5674-170		Vějířová podložka	J13 DIN 6798
60	0019-2493-300		Šroub s plochou hlavou	M5x12 ISO 1580

11.4 Sada příslušenství (ventilátor RPS 2800-2100)

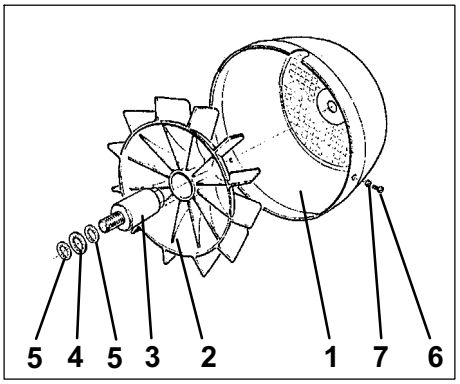

Poz.	Objednací číslo		Popis	
	7050-9901-050		Sada příslušenství	Ventilátor RPS 2800
10	7050-1696-000		Kryt větráku	
20	7049-1309-000		Lopatkové kolo větráku kompl.	
30	7049-1404-010		Prodloužení hřídele	
40	0026-1371-300		Podložka	13 DIN 125
50	0026-1328-190		Pérovka	A12 DIN 127
60	0019-2491-300		Šroub s plochou hlavou	M5x8 ISO 1580
70	0026-1323-190		Pérovka	B5 DIN 125

11.5 Výfukové potrubí

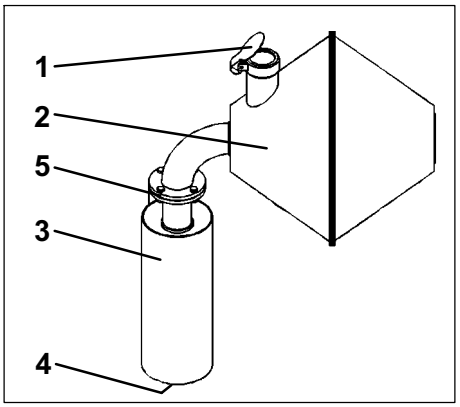

Poz.	Objednací číslo		Popis	
			Výfukové potrubí	
1	7047-1935-020		Zpětná klapka kompl.	
2	7047-1737-080		Odlučovač oleje kompl.	
3	7047-1344-029		Tlumič výfuku svař.	
4	7047-9901-050		Sada příslušenství	pro utěsnění
5	7046-2165-000		Sada upevňovacích dílů	

Copyright@GEA Farm Technologies GmbH
2025 - All rights reserved

11.6 Sada přídavných dílů (přimazávač RPS 100-1200)

Poz.	Objednací číslo		Popis	
	7049-3200-080		Sada dílů pro přestavbu	
0010	7049-1010-010		Olejová nádržka kompl.	
0020	0018-4944-820		Úhlový spojovací kus na hadice	
0030	7038-2284-010		Zátka uzavírací	
0040	0018-4794-750	**X**	Hadička	6,5x3,25x350
0050	0018-2757-750	**X**	Hadička	6,5x3,25x500
0120	0019-6903-150		Šroub se šestihrannou hlavou	ISO 4017 M 8x20
0150	0026-1345-300		Podložka	DIN 125 8,4
X -	**Spotřební díl, výměna při pravidelném servisu.**			

Olejová nádržka kompl. (2 násobná)

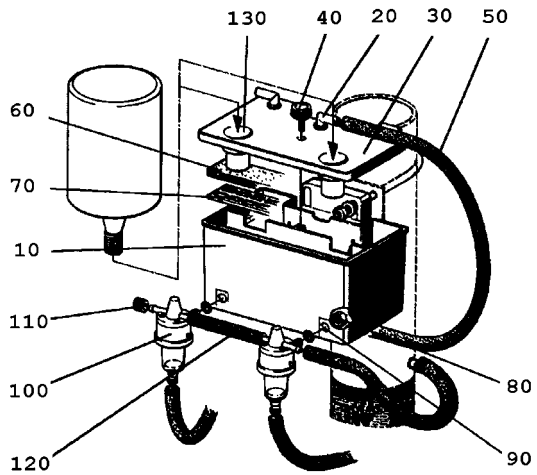

Poz.	Objednací číslo		Popis	
	7049-1010-010		Olejová nádržka kompl.	2 násobná
0010	7049-1009-000		Olejová nádržka	
0020	7047-2809-010		Vtokové koleno	
0030	7050-1159-010		Víko	
0040	0019-0145-000		Hvězdicový šroub	M 6 x 15
0050	0018-1518-810	**X**	Hadička	8x2x400
0060	7050-1799-010	**X**	Pěnový filtr	
0070	7050-6720-000		Sítková vložka	
0080	0013-0278-300		Šestihranná matice	ISO 4032 M8
0090	0007-2987-750		Těsnicí kroužek	6 x 1,5
0100	7050-1935-000		Regulační ventil oleje kompl.	178x42x12
100a	7050-1799-000		Pěnový filtr	Ø22
0110	7038-2347-000		Zátka	
0120	0018-6081-750	**X**	Hadička	6,5x3,25x95
0130	0003-3861-800		Zátka	B 25,7
X -	**Spotřební díl, výměna při pravidelném servisu.**			

Copyright@GEA Farm Technologies GmbH
2025 - All rights reserved

11.7 Sada přídavných dílů (přimazávač RPS 1500-2800)

Poz.	Objednací číslo		Popis	
	7050-3200-020		Sada dílů pro přestavbu	
0010	7050-1010-010		Olejová nádržka kompl.	
0020	0018-3149-820		T-spojovací kus	8
0030	7050-2284-000		Zátka uzavírací	
0040	0018-4791-750	**X**	Hadička	6,5x3,25x300
0050	0018-2757-750	**X**	Hadička	6,5x3,25x500
0060	0018-2756-750	**X**	Hadička	6,5x3,25x165
0070	0018-2757-750	**X**	Hadička	6,5x3,25x500
0090	7051-2045-000		Nátrubek	
0100	0019-6903-150		Šroub se šestihrannou hlavou	ISO 4017 M 8 x 20
0110	0026-1345-300		Podložka	DIN 125 8,4
X -	**Spotřební díl, výměna při pravidelném servisu.**			

Olejová nádržka kompl. (3 násobná)

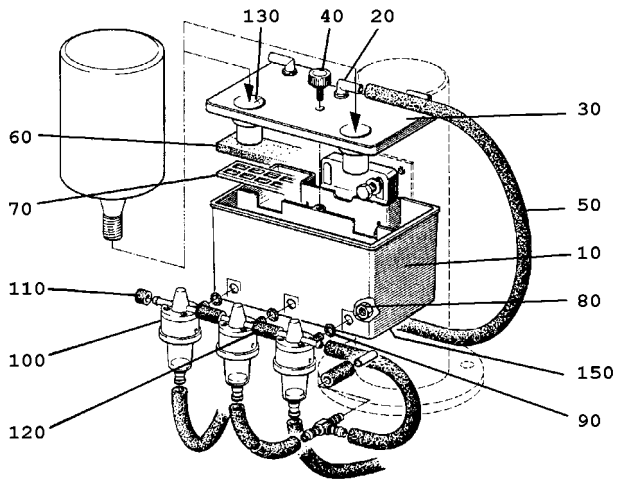

Poz.	Objednací číslo		Popis	
	7050-1010-010		Olejová nádržka kompl.	3 násobná
0010	7050-1009-010		Olejová nádržka	
0020	7047-2809-010		Vtokové koleno	
0030	7050-1159-010		Víko	
0040	0019-0145-000		Hvězdicový šroub	M 6 x 15
0050	0018-1518-810	**X**	Hadička	8x2x400
0060	7050-1799-010	**X**	Pěnový filtr	178x42x12
0070	7050-6720-000		Sítková vložka	
0080	0013-0278-300		Šestihranná matice	ISO 4032 M8
0090	0007-2987-750		Těsnicí kroužek	6 x 1,5
0100	7050-1935-000		Regulační ventil oleje kompl.	
100a	7050-1799-000		Pěnový filtr	Ø22
0110	7038-2347-000		Zátka	
0120	0018-1517-750	**X**	Hadička	6,5x3,25x30
0130	0003-3861-800		Zátka	B 25,7
0150	0018-3751-170		Hadicová svorka	A8
X -	**Spotřební díl, výměna při pravidelném servisu.**			

Copyright@GEA Farm Technologies GmbH
2025 - All rights reserved

GEA Farm Technologies GmbH
Siemensstraße 25-27
D-59199 Bönen

+49 (0) 2383 / 93-70

7045-9023-025 Copyright GEA Farm Technologies GmbH - All rights reserved - Subject to modification